MS

Mounting systems
Montagesysteme

CATALOGUE CHAPTER 04
KATALOG KAPITEL 04



Arrayco®
MASTERS IN
CABLE MANAGEMENT

CAT. 2023 EN/DE - v01

Mounting systems
Montagesystemen

CATALOGUE CHAPTER 04
KATALOG KAPITEL 04

Arrayco®
MASTERS IN
CABLE MANAGEMENT

MS TABEL OF CONTENTS / INHALTSVERZEICHNIS

Floor-/wall- and susp. bracket / Boden-/wand-/aufhänghebügel p. 4-6

Wall bracket / Wandausleger p. 4-10

Pendant / Hängestiel p. 4-16

Supporting profile / Tragprofil p. 4-21

Coupling piece / Verbindungsstück p. 4-32

I-profile perforated / I-profil perforert p. 4-26

Shelters (Solar) / Shelters (Solar) p. 4-30

Bolts and nuts / Schrauben un Muttern p. 4-52

PRODUCT SYMBOLS / PRODUKT-SYMBOLE

- Varying size / Referenz variierendes
- Useful internal space for cables (cm²) / Nutzbarer Innenraum für Kabel (cm²)
- Packaging quantity / Verpackungsmenge
- ECO line / ECO line
- Fast mounting / Schnelle Installation
- Strong / Stark
- To apply with THE PUSH / Zur Anwendung with THE PUSH
- CT To apply with cable trays / ZUR ANWENDUNG MIT KABELRINNEN
- MT To apply with mesh trays / Zur Anwendung mit Gitterrinnen
- CL To apply with cable ladders / Zur Anwendung mit Kabelleiter
- CLF To apply with THE FORCE cable ladders / Zur Anwendung mit Kabelleiter THE FORCE

FINISHING / BESCHICHTUNG

PG PRE GALVANISED / Sendzimir

DG DIPPED GALVANISED / Tauchfeuerverzinkt

EG ELECTRO GALVANISED / Elektrolytisch verzinkt

UG ULTRA GALVA / Ultra Galva

SS STAINLESS STEEL / Edelstahl

PVC PVC plastic / PVC Kunststoff

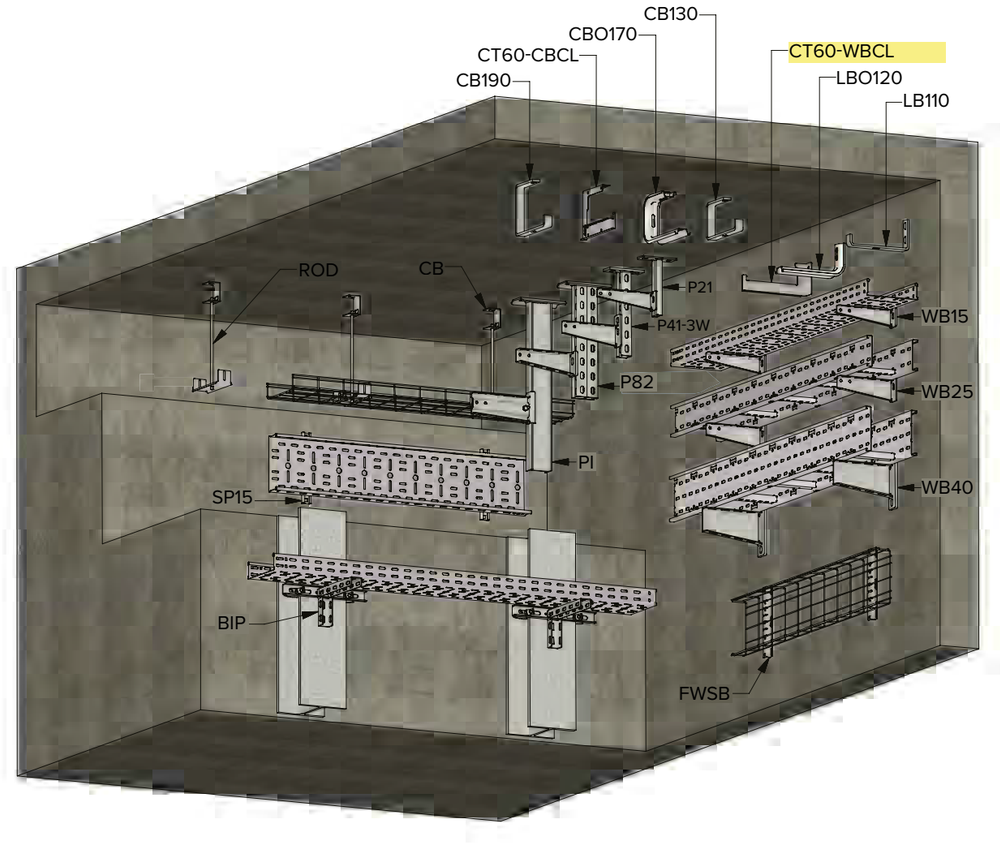

Click on the code to go directly to the indicated product.
Klicken Sie auf den Code, um direkt zum entsprechenden Produkt zu gelangen.

Arayco® MASTERS IN CABLE MANAGEMENT

FLOOR-/WALL- AND SUSP. BRACKET
BODEN-/WAND-/AUFHÄNGEBÜGEL

FWSB

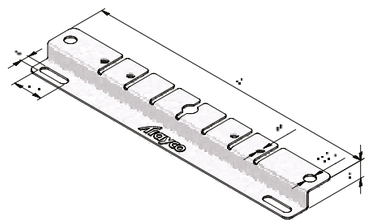

Mounting example / Montagebeispiel

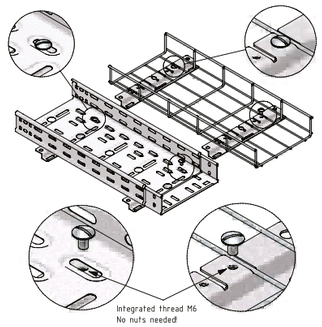

FWSB	100	150	200	300	400	500	600
MTL35	v	v	v	v (250)			
MT35	v	v	v		v (350)	v (450)	v (550)
MTL60	v	v	v	v			
MT60	v	v	v	v	v	v	v
MT85			v (150)	v (250)	v (350)	v (450)	v (550)
MT110			v	v		v (400)	v (500)
CTLI35	v	v	v	v	v		
CTLI60	v	v	v	v	v	v	v
CTI60	v	v	v	v	v	v	v

Nr. CT MT	UG	Stock	A	Unit Einheit	
FWSB-100	17166	v	150	ST	10
FWSB-150	17167	v	200	ST	10
FWSB-200	17168	v	250	ST	10
FWSB-300	17169	v	350	ST	10
FWSB-400	17170	v	450	ST	10
FWSB-500	17171	v	550	ST	10
FWSB-600	17172	v	650	ST	10

Connect with RHB06-10

Verbinden mit RHB06-10

C-BRACKET CLIPPABLE
C-BÜGEL KLIPSBAR

CT-CBCL

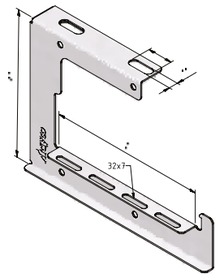

Mounting example / Montagebeispiel

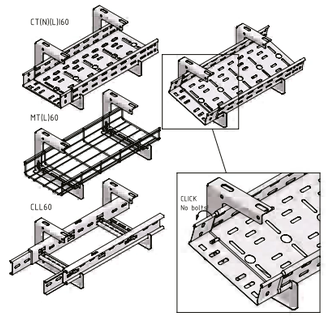

Nr. CTO CT MT CLL	PG	Stock	DG	Stock	A	F	Unit Einheit	
CT60-CBCL-050	14178	v	14183	-	36	0,6	ST	10
CT60-CBCL-075	14179	v	14184	-	61	0,6	ST	10
CT60-CBCL-100	14180	v	14185	-	86	0,6	ST	10
CT60-CBCL-150	14181	v	14186	-	136	0,6	ST	10
CT60-CBCL-200	14182	v	14187	-	186	0,6	ST	10
CT60-CBCL-300	14786	v	14797	-	286	0,6	ST	10
CT60-CBCL-400	14795	v	14796	-	386	0,6	ST	10

Coated finishing available on demand.
RAL colour code to be confirmed on your order.

Polyester- und Duplexbeschichtung verfügbar auf Anfrage.
Bestätigung RAL Farbe auf Ihrer Bestellung.

C-BRACKET
C-BÜGEL

CB130

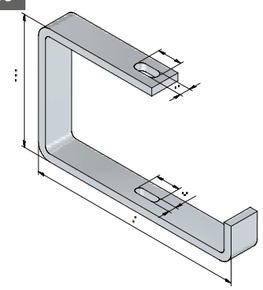

Nr. CT MT	EG	Stock	DG	Stock	A	F	Unit Einheit	
CB130-075	17083	v	13155		100	0,45	ST	10
CB130-100	17084	v	13156		125	0,45	ST	10
CB130-150	17085	v	13157		175	0,45	ST	10
CB130-200	17086	v	13158		225	0,45	ST	10
CB130-300	17087	v	13159		330	0,45	ST	10
CB130-400	17088	v	13160		430	0,45	ST	10

Coated finishing available on demand.
RAL colour code to be confirmed on your order.

Polyester- und Duplexbeschichtung verfügbar auf Anfrage.
Bestätigung RAL Farbe auf Ihrer Bestellung.

C-BRACKET
C-BÜGEL

CB190

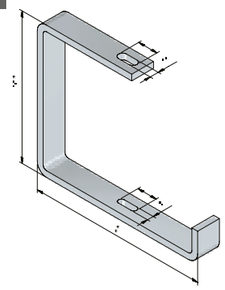

Nr. CT MT	EG	Stock	DG	Stock	A	F	Unit Einheit	
CB190-075	17089	v	12527		100	0,45	ST	10
CB190-100	17090	v	12528		125	0,45	ST	10
CB190-150	17091	v	12529		175	0,45	ST	10
CB190-200	17092	v	12530		225	0,45	ST	10
CB190-300	17093	v	12531		330	0,45	ST	10
CB190-400	17094	v	12532		430	0,45	ST	10

Coated finishing available on demand.
RAL colour code to be confirmed on your order.

Polyester- und Duplexbeschichtung verfügbar auf Anfrage.
Bestätigung RAL Farbe auf Ihrer Bestellung.

C-BRACKET OMEGA
C-BÜGEL OMEGA

CBO170

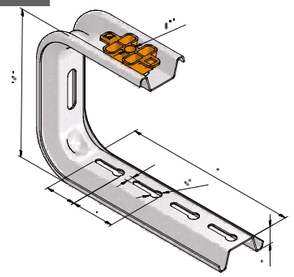

Nr.	UG	Stock	A	F	Unit Einheit	
CBO170-100	16999	v	100	0,6	ST	10
CBO170-150	17000	v	150	0,6	ST	10
CBO170-200	17001	v	200	0,6	ST	20
CBO170-300	17002	v	300	0,35	ST	15
CBO170-400	17003	v	400	0,3	ST	8

Coated finishing available on demand.
RAL colour code to be confirmed on your order.

Polyester- und Duplexbeschichtung verfügbar auf Anfrage.
Bestätigung RAL Farbe auf Ihrer Bestellung.

CEILING BRACKET
DECKENBÜGEL

CB

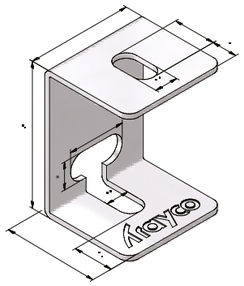

Nr.	PG	Stock	DG	Stock	Unit Einheit	
CB	10200	v	10513	-	ST	30

Coated finishing available on demand.
RAL colour code to be confirmed on your order.

Polyester- und Duplexbeschichtung verfügbar auf Anfrage.
Bestätigung RAL Farbe auf Ihrer Bestellung.

STEELDECK BRACKET
TRAPEZBEFESTIGUNG

SDB

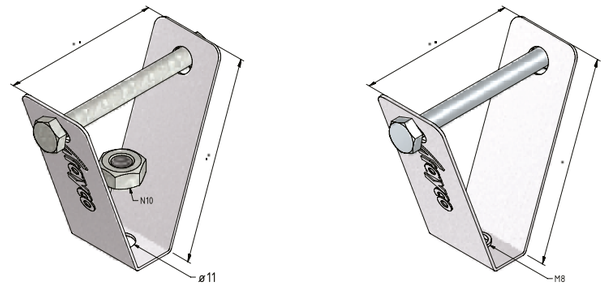

Nr.	UG	Stock	A	F	Unit Einheit	
SDB-M10	19030	v	M10	1,8	ST	10
SDB	17185	v	M8	1,8	ST	10

Connect with ROD

Coated finishing available SDB-M10 on demand.
RAL colour code to be confirmed on your order.

Verbinden mit ROD

Polyester- und Duplexbeschichtung SDB-M10 verfügbar auf Anfrage.
Bestätigung RAL Farbe auf Ihrer Bestellung.

STEELDECK BRACKET
TRAPEZBEFESTIGUNG

SDB250

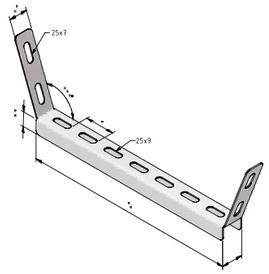

Mounting example / Montagebeispiel

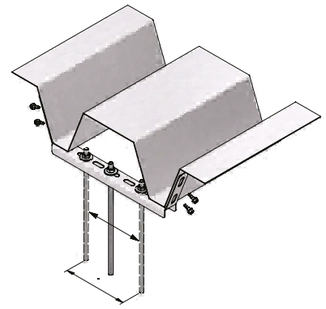

Nr.	PG	Stock	DG	Stock	F	Unit Einheit	
SDB250	12822	v	13057	-	1,5	ST	10

Coated finishing available on demand.
RAL colour code to be confirmed on your order.

Polyester- und Duplexbeschichtung verfügbar auf Anfrage.
Bestätigung RAL Farbe auf Ihrer Bestellung.

FLANGE CLAMP I PROFILE
TRÄGERKLAMMER I PROFIL

FCI

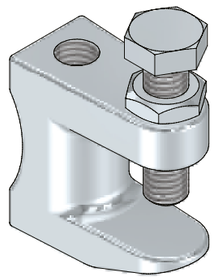

Mounting example / Montagebeispiel

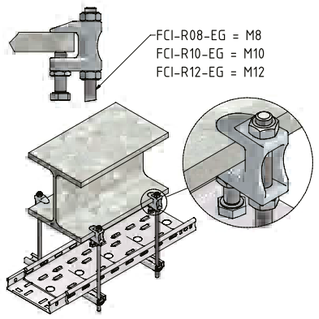

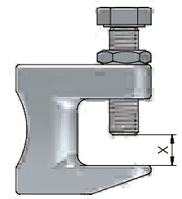

Nr.	EG	Stock	A	Unit Einheit	
FCI-R08	10220	v	M8	ST	50
FCI-R10	10221	v	M10	ST	50
FCI-R12	10222	v	M12	ST	50

Connect with ROD

Verbinden mit ROD

WALL BRACKET CLIPPABLE
WANDAUSLEGER KLIPSBAR

CT-WBCL

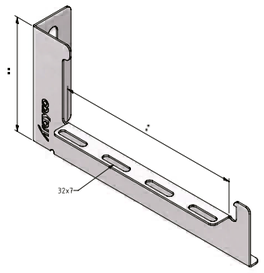

Mounting example / Montagebeispiel

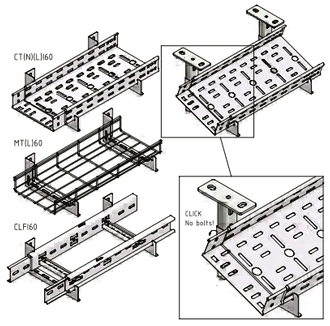

Nr.	PG	Stock	DG	Stock	A	F	Unit Einheit	
CT60-WBCL-050	14198	v	14203	-	36	0,9	ST	10
CT60-WBCL-075	14199	v	14204	-	61	0,9	ST	10
CT60-WBCL-100	14200	v	14205	-	86	0,9	ST	10
CT60-WBCL-150	14201	v	14206	-	136	0,9	ST	10
CT60-WBCL-200	14202	v	14207	-	186	0,9	ST	10
CT60-WBCL-300	14785	v	14788	-	286	0,9	ST	10
CT60-WBCL-400	14790	v	14791	-	386	0,9	ST	10

Coated finishing available on demand.
RAL colour code to be confirmed on your order.

Polyester- und Duplexbeschichtung verfügbar auf Anfrage.
Bestätigung RAL Farbe auf Ihrer Bestellung.

L-BRACKET
L-BÜGEL

LB110

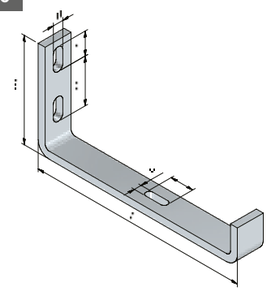

Nr.	EG	Stock	DG	Stock	A	F	Unit Einheit	
LB110-075	17101	v	14294	-	100	0,45	ST	0
LB110-100	17102	v	14295	-	125	0,45	ST	10
LB110-150	17103	v	14296	-	175	0,45	ST	10
LB110-200	17104	v	14297	-	229	0,45	ST	10
LB110-300	17105	v	17097	-	100	0,45	ST	10
LB110-400	17106	v	17098	-	430	0,45	ST	10

Coated finishing available on demand.
RAL colour code to be confirmed on your order.

Polyester- und Duplexbeschichtung verfügbar auf Anfrage.
Bestätigung RAL Farbe auf Ihrer Bestellung.

L-BRACKET OMEGA
L- BÜGEL OMEGA

LBO120

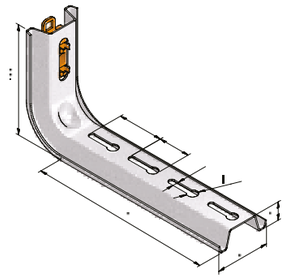

Nr.	UG	Stock	A	F	Unit Einheit	
LBO120-100	17042	v	100	0,85	ST	10
LBO120-150	17043	v	150	0,85	ST	30
LBO120-200	17044	v	200	0,85	ST	20
LBO120-300	17045	v	300	0,7	ST	30
LBO120-400	17046	v	400	0,5	ST	20
LBO120-500	17047	v	500	0,3	ST	6
LBO120-600	17048	v	600	0,25	ST	6

Coated finishing available on demand.
RAL colour code to be confirmed on your order.

Polyester- und Duplexbeschichtung verfügbar auf Anfrage.
Bestätigung RAL Farbe auf Ihrer Bestellung.

PROTECTION CAP OMEGA PROFILE
SCHUTZKAPPE PROFIL OMEGA

OMEGA-PC

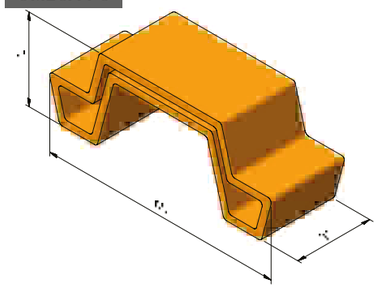

Nr.	PVC	Stock	Unit Einheit	
OMEGA-PC	17126	v	ST	20

FIXATION PIECE OMEGA
FIXIERUNG OMEGA

OMEGA-FP

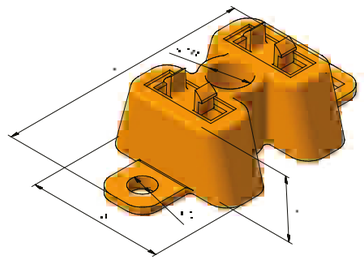

Nr.	PA	Stock	Unit Einheit	
OMEGA-FP	17127	v	ST	10

WALL BRACKET
WANDAUSLEGER

WB15

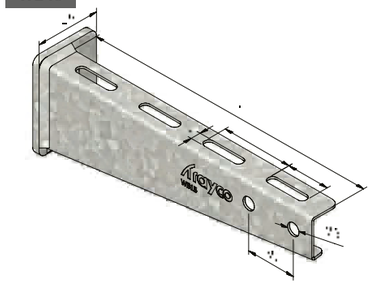

Mounting example / Montagebeispiel

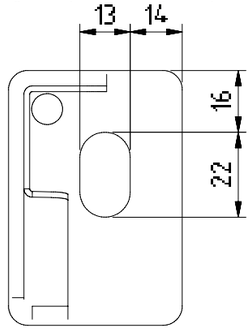

Nr.	DG	Stock	A	F	Unit Einheit	
WB15-0100	14241	v	115	1,75	ST	1
WB15-0150	14242	v	165	1,75	ST	1
WB15-0200	14243	v	215	1,75	ST	1
WB15-0300	14244	v	315	1,75	ST	1
WB15-0400	14245	v	415	1,75	ST	1
WB15-0500	14246	v	515	1,75	ST	1
WB15-0600	14247	v	615	1,75	ST	1

Coated finishing available on demand.
RAL colour code to be confirmed on your order.

Polyester- und Duplexbeschichtung verfügbar auf Anfrage.
Bestätigung RAL Farbe auf Ihrer Bestellung.

WALL BRACKET
WANDAUSLEGER

WB25

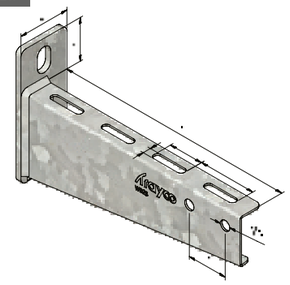

Mounting example / Montagebeispiel

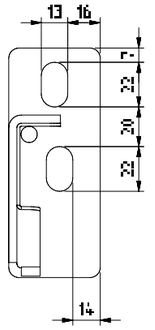

Nr.	DG	Stock	A	F	Unit Einheit	
WB25-0100	14947	v	115	2,5	ST	1
WB25-0150	14948	v	165	2,5	ST	1
WB25-0200	14949	v	215	2,5	ST	1
WB25-0300	14950	v	315	2,5	ST	1
WB25-0400	14951	v	415	2,5	ST	1
WB25-0500	14952	v	515	2,5	ST	1
WB25-0600	14989	v	615	2,5	ST	1

Coated finishing available on demand.
RAL colour code to be confirmed on your order.

Polyester- und Duplexbeschichtung verfügbar auf Anfrage.
Bestätigung RAL Farbe auf Ihrer Bestellung.

WALL BRACKET
WANDAUSLEGER

WB30

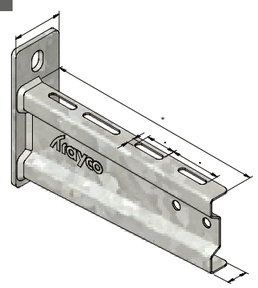

Mounting example / Montagebeispiel

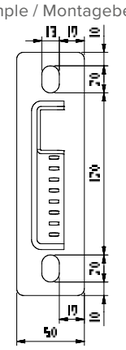

Nr.	DG	Stock	A	F	Unit Einheit	
WB30-0800	11468	v	820	3,5	ST	1
WB30-1000	11469	v	1020	3	ST	1

Coated finishing available on demand.
RAL colour code to be confirmed on your order.

Polyester- und Duplexbeschichtung verfügbar auf Anfrage.
Bestätigung RAL Farbe auf Ihrer Bestellung.

WALL BRACKET
WANDAUSLEGER

WB35

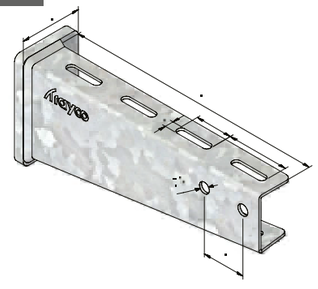

Mounting example / Montagebeispiel

A < 520

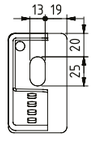

A > 410

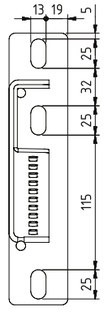

Nr.	DG	Stock	A	F	Unit Einheit	
WB35-0100	13906	v	110	6	ST	10
WB35-0200	14367	v	210	6	ST	10
WB35-0300	13907	v	310	6	ST	10
WB35-0400	13908	v	410	6	ST	10
WB35-0500	16655	v	520	4,5	ST	10
WB35-0600	16656	v	620	4,5	ST	10

Coated finishing available on demand.
RAL colour code to be confirmed on your order.

Polyester- und Duplexbeschichtung verfügbar auf Anfrage.
Bestätigung RAL Farbe auf Ihrer Bestellung.

WALL BRACKET
WANDAUSLEGER

WB40

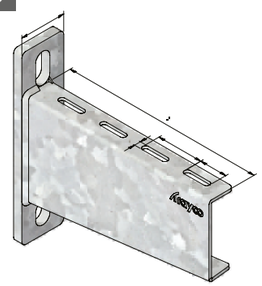

Mounting example / Montagebeispiel

A < 520

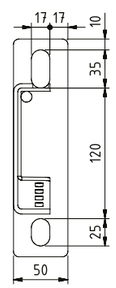

A > 420

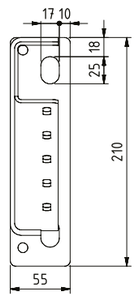

Nr.	DG	Stock	A	F	Unit Einheit	
WB40-0100	13041	v	130	8,5	ST	1
WB40-0200	12938	v	230	8,5	ST	1
WB40-0300	13042	v	320	8,5	ST	1
WB40-0400	12930	v	420	8,5	ST	1
WB40-0500	19591	-	520	8,5	ST	1
WB40-0600	19057	-	620	8,5	ST	1
WB40-0800	19592	-	820	8,5	ST	1
WB40-1000	19058	-	1020	8,5	ST	1

Coated finishing available on demand.
RAL colour code to be confirmed on your order.

Polyester- und Duplexbeschichtung verfügbar auf Anfrage.
Bestätigung RAL Farbe auf Ihrer Bestellung.

WALL BRACKET I-PROFILE
KLEMMAUSLEGER I-PROFIL

WBI30

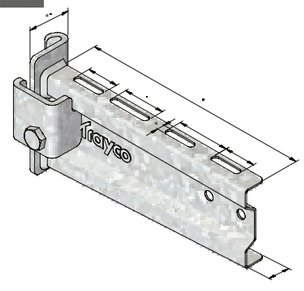

Nr.	DG	Stock	A	F	Unit Einheit	
WBI30-0100	10311	v	120	5	ST	10
WBI30-0200	10312	v	220	5	ST	10
WBI30-0300	10313	v	320	5	ST	10
WBI30-0400	10314	v	420	5	ST	10
WBI30-0500	10315	v	520	5	ST	10
WBI30-0600	10316	v	620	5	ST	10

To be used with IPN80

Coated finishing available on demand.
RAL colour code to be confirmed on your order.

Verwenden Sie mit IPN80

Polyester- und Duplexbeschichtung verfügbar auf Anfrage.
Bestätigung RAL Farbe auf Ihrer Bestellung.

BRACKET I-PROFILE
BÜGEL I-PROFIL

BIP

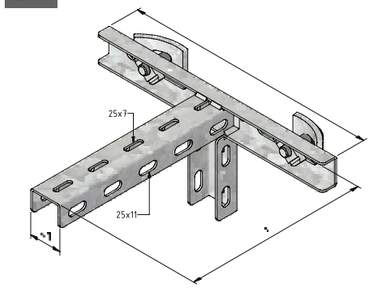

Mounting example / Montagebeispiel

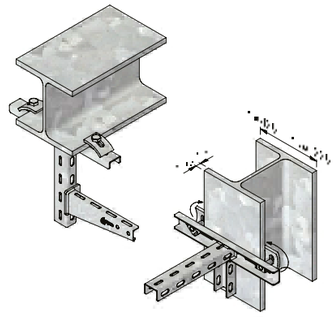

Nr.	DG	Stock	A	F	Unit Einheit	
BIP-200	12420	v	230	1,5	ST	1
BIP-400	12421	v	430	1,5	ST	1

Coated finishing available on demand.
RAL colour code to be confirmed on your order.

Polyester- und Duplexbeschichtung verfügbar auf Anfrage.
Bestätigung RAL Farbe auf Ihrer Bestellung.

PENDANT
HÄNGESTIEL

P21

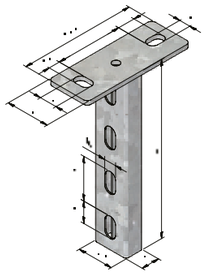

Nr.	DG	Stock	A	F	MC	Unit Einheit	
P21-0200	10266	v	200	2,5	180	ST	1
P21-0300	10267	v	300	2,5	180	ST	1
P21-0400	10268	v	400	2,5	180	ST	1
P21-0500	10269	v	500	2,5	180	ST	1
P21-0600	10270	v	600	2,5	180	ST	1
P21-0800	10271	v	800	2,5	180	ST	1
P21-1000	10272	v	1000	2,5	180	ST	1
P21-1200	10273	v	1200	2,5	180	ST	1

Coated finishing available on demand.
RAL colour code to be confirmed on your order.

Polyester- und Duplexbeschichtung verfügbar auf Anfrage.
Bestätigung RAL Farbe auf Ihrer Bestellung.

PENDANT PROTECTION CAP
SCHUTZKAPPE HÄNGESTIEL

P21-PC

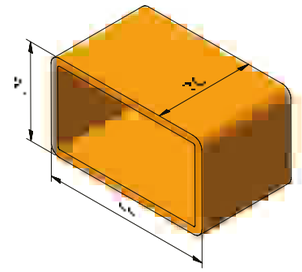

Nr.	PVC	Stock	Unit Einheit	
P21-PC	10274	v	ST	10

PENDANT
HÄNGESTIEL

P41-3W

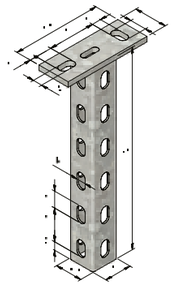

Mounting example / Montagebeispiel

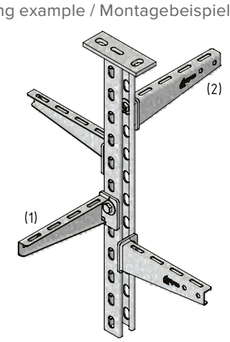

Nr.	DG	Stock	A	F	MC	Unit Einheit	
P41-3W-0300	18889	v	300	8	720	ST	1
P41-3W-0400	18883	v	400	8	720	ST	1
P41-3W-0500	18884	v	500	8	720	ST	1
P41-3W-0600	18885	v	600	8	720	ST	1
P41-3W-0800	18886	v	800	8	720	ST	1
P41-3W-1000	18887	v	1000	8	720	ST	1
P41-3W-1200	18888	v	1200	8	720	ST	1

If the bracket is mounted on the side of the profile (situation 1 or 2 in the mounting example), the maximum permitted torque at the Head plate is 400Nm.
Coated finishing available on demand.
RAL colour code to be confirmed on your order.

Wird die Konsole seitlich am Profil montiert (Situation 1 oder 2 im Montagebeispiel), beträgt das maximal zulässige Drehmoment an der Kopfplatte 400Nm.
Polyester- und Duplexbeschichtung verfügbar auf Anfrage.
Bestätigung RAL Farbe auf Ihrer Bestellung.

PENDANT PROTECTION CAP
SCHUTZKAPPE HÄNGESTIEL

P41-PC

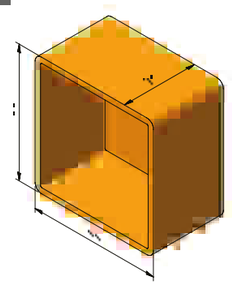

Nr.	PVC	Stock	Unit Einheit	
P41-PC	10297	v	ST	10

PENDANT PROTECTION CAP
SCHUTZKAPPE HÄNGESTIEL

P82-PC

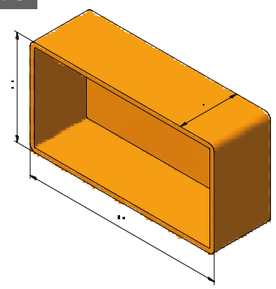

Nr.	PVC	Stock	Unit Einheit	
P82-PC	10248	v	ST	10

PENDANT
HÄNGESTIEL

P82

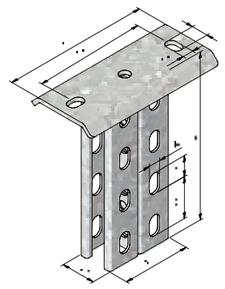

Nr.	DG	Stock	A	F	MC	Unit Einheit	
P82-0400	10242	v	400	14	1400	ST	1
P82-0600	10243	v	600	14	1400	ST	1
P82-0800	10244	v	800	14	1400	ST	1
P82-1000	10245	v	1000	14	1400	ST	1
P82-1200	10246	v	1200	14	1400	ST	1
P82-1500	10247	v	1500	14	1400	ST	1

Coated finishing available on demand.
RAL colour code to be confirmed on your order.

Polyester- und Duplexbeschichtung verfügbar auf Anfrage.
Bestätigung RAL Farbe auf Ihrer Bestellung.

PENDANT IPN
HÄNGESTIEL IPN

PI

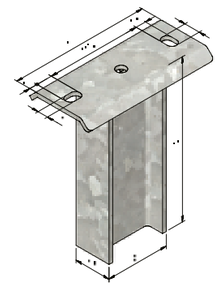

Nr.	DG	Stock	A	F	MC	Unit Einheit	
PI-0400	10317	v	400	14	1400	ST	1
PI-0600	10318	v	600	14	1400	ST	1
PI-0800	10319	v	800	14	1400	ST	1
PI-1000	10320	v	1000	14	1400	ST	1
PI-1200	10321	v	1200	14	1400	ST	1
PI-1500	10322	v	1500	14	1400	ST	1
PI-1800	10323	v	1800	14	1400	ST	1
PI-2000	10324	v	2000	14	1400	ST	1

Coated finishing available on demand.
RAL colour code to be confirmed on your order.

Polyester- und Duplexbeschichtung verfügbar auf Anfrage.
Bestätigung RAL Farbe auf Ihrer Bestellung.

PENDANT IPN PROTECTION CAP
SCHUTZKAPPE IPN

PI-PC

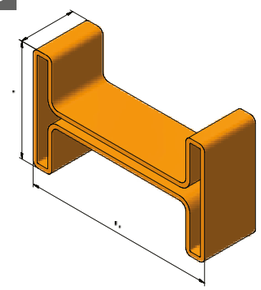

Nr.	PVC	Stock	Unit Einheit	
PI-PC	10325	v	ST	10

Z-PROFILE
Z-PROFIL

ZCL40

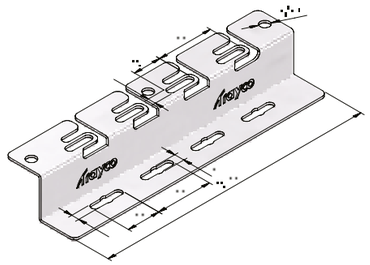

ZCL40	100	150	200	300	400
MTL35	v	v			
MT35	v	v			
MTL60	v	v	v	v	v
MT60	v	v			v
CTLI35	v	v	v	v	v
CT(L)I60	v	v	v	v	v

Nr.	PG	Stock	DG	Stock	A	Unit Einheit	
ZCL40-100	14222	v	14230	-	150	ST	10
ZCL40-150	14223	v	14231	-	200	ST	10
ZCL40-200	14224	v	14232	-	250	ST	10
ZCL40-300	14225	v	14233	-	350	ST	10
ZCL40-400	16783	v	16784	-	450	ST	10

To be used with CTLI60 - MTL60

Coated finishing available on demand.
RAL colour code to be confirmed on your order.

Verwenden Sie mit CTLI60 - MTL60

Polyester- und Duplexbeschichtung verfügbar auf Anfrage.
Bestätigung RAL Farbe auf Ihrer Bestellung.

SUPPORTING PROFILE
TRAGPROFIL

SP15

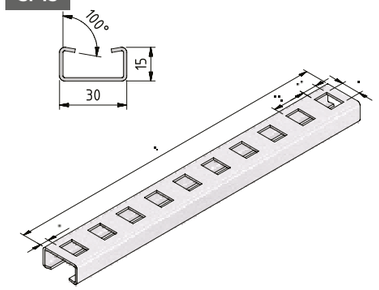

Nr.	UG	Stock	A	Unit Einheit	
SP15-100	17427	v	150	ST	10
SP15-150	17428	v	200	ST	10
SP15-200	17429	v	250	ST	10
SP15-300	17430	v	350	ST	10
SP15-400	17365	v	450	ST	10
SP15-500	17431	v	550	ST	10
SP15-600	17432	v	650	ST	10

Connect with ROD

Coated finishing available on demand.
RAL colour code to be confirmed on your order.

Verbinden mit ROD

Polyester- und Duplexbeschichtung verfügbar auf Anfrage.
Bestätigung RAL Farbe auf Ihrer Bestellung.

SUPPORTING PROFILE
TRAGPROFIL

SP30-15-2

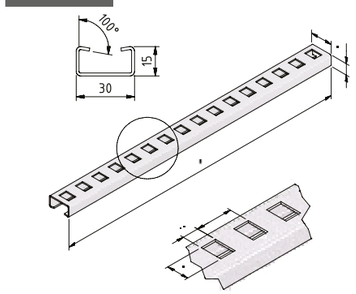

Nr.	PG	Stock	A	Unit Einheit	
SP30-15-15-2	18429	v	2000	M	2

Coated finishing available on demand.
RAL colour code to be confirmed on your order.

Polyester- und Duplexbeschichtung verfügbar auf Anfrage.
Bestätigung RAL Farbe auf Ihrer Bestellung.

SUPPORTING PROFILE
TRAGPROFIL

SP41-21-3

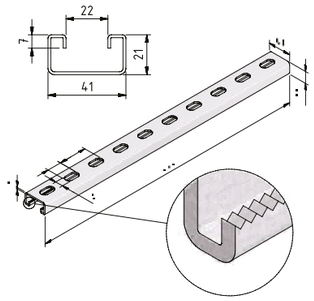

Nr.	PG	Stock	UG	Stock	A	Unit Einheit	
SP41-21-15-3	10280	v	-	-	1,5	M	3
SP41-21-20-3	18757	v	-	-	2	M	3
SP41-21-25-3	-	-	18416	v	2,5	M	3

Connect with CP

Coated finishing available on demand.
RAL colour code to be confirmed on your order.

Verbinden mit CP

Polyester- und Duplexbeschichtung verfügbar auf Anfrage.
Bestätigung RAL Farbe auf Ihrer Bestellung.

SUPPORTING PROFILE
TRAGPROFIL

SP41-21-6

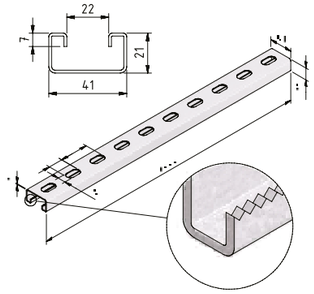

Nr.	PG	Stock	UG	Stock	A	Unit Einheit	
SP41-21-25-6	10300	v	18417	v	2,5	M	6

Connect with CP

Coated finishing available on demand.
RAL colour code to be confirmed on your order.

Verbinden mit CP

Polyester- und Duplexbeschichtung verfügbar auf Anfrage.
Bestätigung RAL Farbe auf Ihrer Bestellung.

SUPPORTING PROFILE
TRAGPROFIL

SP41-41-3

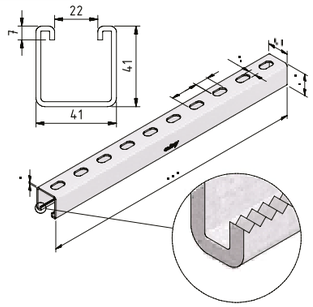

Nr.	PG	Stock	UG	Stock	A	Unit Einheit	
SP41-41-15-3	16744	v	-	-	1,5	M	3
SP41-41-20-3	16745	v	-	-	2	M	3
SP41-41-25-3	-	-	18402	v	2,5	M	3

Connect with CP

Coated finishing available on demand.
RAL colour code to be confirmed on your order.

Verbinden mit CP

Polyester- und Duplexbeschichtung verfügbar auf Anfrage.
Bestätigung RAL Farbe auf Ihrer Bestellung.

SUPPORTING PROFILE
TRAGPROFIL

SP41-41-3W-3

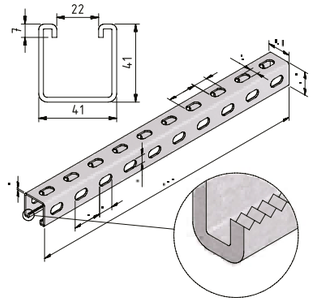

Nr.	UG	Stock	A	Unit Einheit	
SP41-41-3W-25-3	18463	-	2,5	M	3

Connect with CP

Other thicknesses available on demand.
Coated finishing available on demand.
RAL colour code to be confirmed on your order.

Verbinden mit CP

Andere Materialstärken auf Anfrage.
Polyester- und Duplexbeschichtung verfügbar auf Anfrage.
Bestätigung RAL Farbe auf Ihrer Bestellung.

SUPPORTING PROFILE
TRAGPROFIL

SP41-41-6

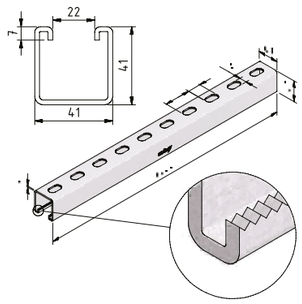

Nr.	PG	Stock	UG	Stock	A	Unit Einheit	
SP41-41-25-6	10303	v	18418	v	2,5	M	6

Connect with CP

Coated finishing available on demand.
RAL colour code to be confirmed on your order.

Verbinden mit CP

Polyester- und Duplexbeschichtung verfügbar auf Anfrage.
Bestätigung RAL Farbe auf Ihrer Bestellung.

SUPPORTING PROFILE
TRAGPROFIL

SP41-41-3W-6

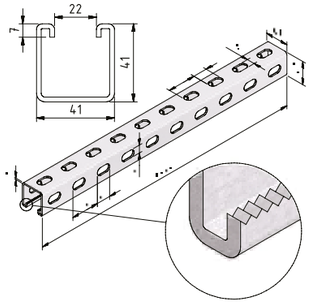

Nr.	PG	Stock	UG	Stock	A	Unit Einheit	
SP41-41-3W-25-6	18427	v	18428	v	2,5	M	6

Connect with CP

Other thicknesses available on demand.
Coated finishing available on demand.
RAL colour code to be confirmed on your order.

Verbinden mit CP

Andere Materialstärken auf Anfrage.
Polyester- und Duplexbeschichtung verfügbar auf Anfrage.
Bestätigung RAL Farbe auf Ihrer Bestellung.

DOUBLE SUPPORTING PROFILE
TRAGPROFIL DOPPELT

SP41-42-6

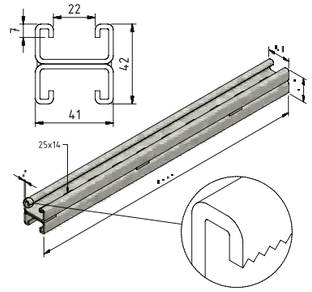

Nr.	DG	Stock	A	Unit Einheit	
SP41-42-25-6	19573	-	2,5	M	6

Connect with CP

Coated finishing available on demand.
RAL colour code to be confirmed on your order.

Verbinden mit CP

Polyester- und Duplexbeschichtung verfügbar auf Anfrage.
Bestätigung RAL Farbe auf Ihrer Bestellung.

DOUBLE SUPPORTING PROFILE
TRAGPROFIL DOPPELT

SP41-82-6

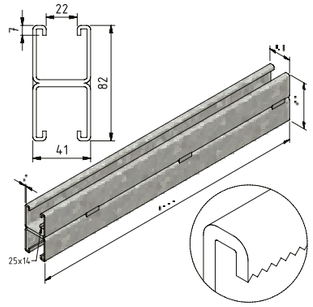

Nr.	DG	Stock	A	Unit Einheit	
SP41-82-25-6	12338	v	2,5	M	6

Connect with CP

Coated finishing available on demand.
RAL colour code to be confirmed on your order.

Verbinden mit CP

Polyester- und Duplexbeschichtung verfügbar auf Anfrage.
Bestätigung RAL Farbe auf Ihrer Bestellung.

I-PROFILE PERFORATED
I-PROFIL PERFORIERT

SPI80

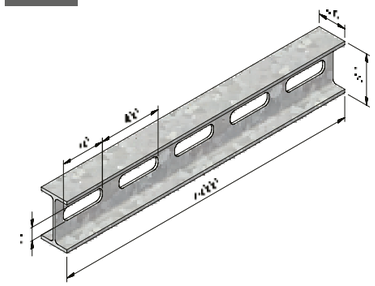

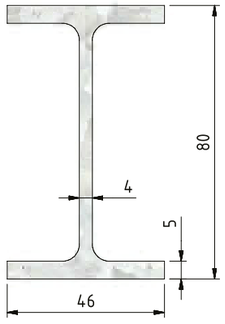

Nr.	DG	Stock	Unit Einheit	
SPI80-6	18850	-	M	6

Coated finishing available on demand.
RAL colour code to be confirmed on your order.

Polyester- und Duplexbeschichtung verfügbar auf Anfrage.
Bestätigung RAL Farbe auf Ihrer Bestellung.

I-PROFILE PERFORATED
I-PROFIL PERFORIERT

SPI80-J

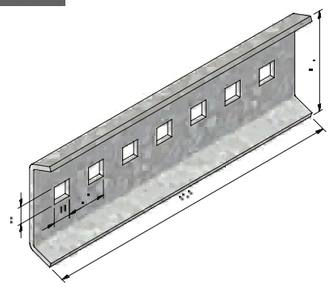

Mounting example / Montagebeispiel

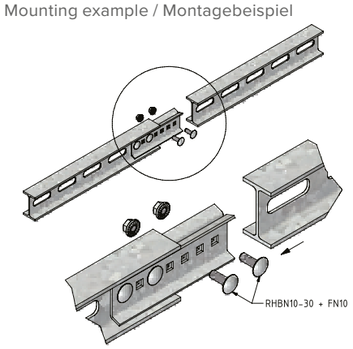

Nr.	DG	Stock	Unit Einheit	
SPI80-J	19042	v	ST	20

Coated finishing available on demand.
RAL colour code to be confirmed on your order.

Polyester- und Duplexbeschichtung verfügbar auf Anfrage.
Bestätigung RAL Farbe auf Ihrer Bestellung.

WALL BRACKET I-PROFILE
WANDAUSLEGER I-PROFIL

SPI80-WB

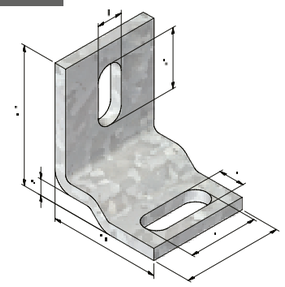

Mounting example / Montagebeispiel

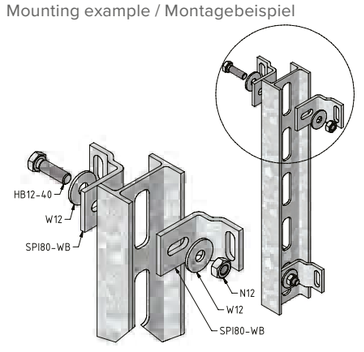

Nr.	DG	Stock	Unit Einheit	
SPI80-WB	19044	v	ST	20

Coated finishing available on demand.
RAL colour code to be confirmed on your order.

Polyester- und Duplexbeschichtung verfügbar auf Anfrage.
Bestätigung RAL Farbe auf Ihrer Bestellung.

FIXATION BRACKET I-PROFILE
BEFESTIGUNGSBÜGEL PROFIL EN I

SPI80-FWSB

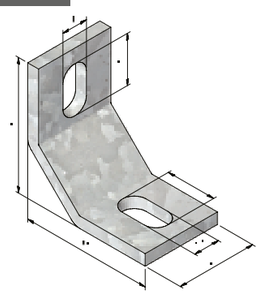

Mounting example / Montagebeispiel

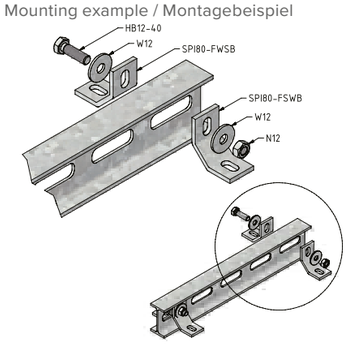

Nr.	DG	Stock	Unit Einheit	
SPI80-FWSB	19046	v	ST	20

Coated finishing available on demand.
RAL colour code to be confirmed on your order.

Polyester- und Duplexbeschichtung verfügbar auf Anfrage.
Bestätigung RAL Farbe auf Ihrer Bestellung.

BRANCH I-PROFILE
ABZWEIGSTÜCK I-PROFIL

SPI80-BR

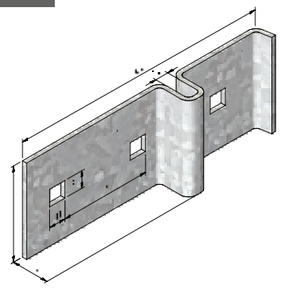

Mounting example / Montagebeispiel

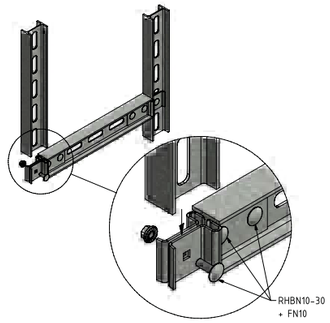

Nr.	DG	Stock	Unit Einheit	
SPI80-BR	19048	v	ST	10

Coated finishing available on demand.
RAL colour code to be confirmed on your order.

Polyester- und Duplexbeschichtung verfügbar auf Anfrage.
Bestätigung RAL Farbe auf Ihrer Bestellung.

HEAD PLATE SPI80 PROFILE
KOPFPLATTE PROFIL SPI80

SPI80-HP05

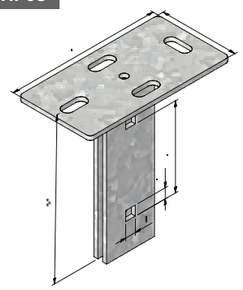

Mounting example / Montagebeispiel

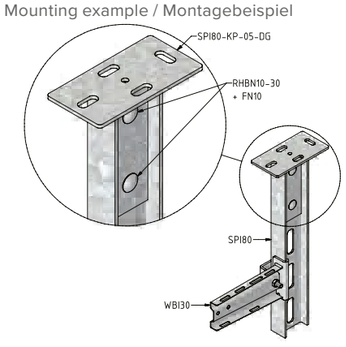

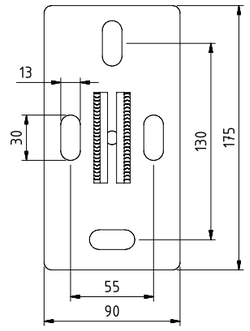

Nr.	DG	Stock	Unit Einheit	
SPI80-HP-05	19370	v	ST	6

Coated finishing available on demand.
RAL colour code to be confirmed on your order.

Polyester- und Duplexbeschichtung verfügbar auf Anfrage.
Bestätigung RAL Farbe auf Ihrer Bestellung.

HEAD PLATE SPI80 PROFILE
KOPFPLATTE PROFIL SPI80

SPI80-HP10

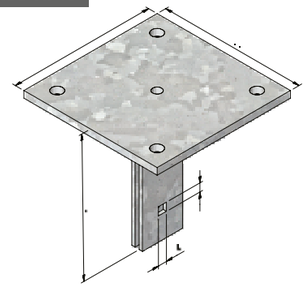

Mounting example / Montagebeispiel

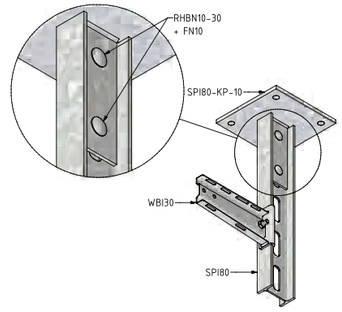

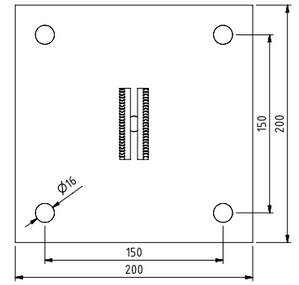

Nr.	DG	Stock	Unit Einheit	
SPI80-HP-10	19375	v	ST	2

Coated finishing available on demand.
RAL colour code to be confirmed on your order.

Polyester- und Duplexbeschichtung verfügbar auf Anfrage.
Bestätigung RAL Farbe auf Ihrer Bestellung.

HINGED HEAD PLATE SPI80
GELENKKOPFPLATTE SPI80

SPI80-HHP

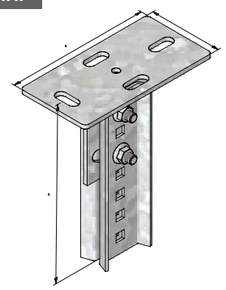

Mounting example / Montagebeispiel

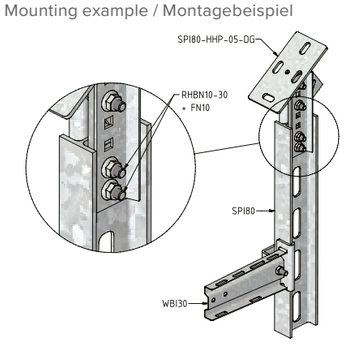

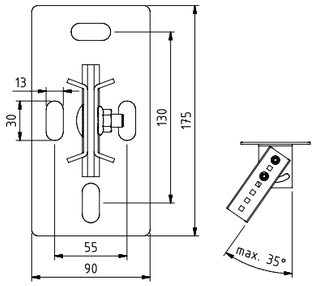

Nr.	DG	Stock	Unit Einheit	
SPI80-HHP-05	19379	v	ST	6

Coated finishing available on demand.
RAL colour code to be confirmed on your order.

Polyester- und Duplexbeschichtung verfügbar auf Anfrage.
Bestätigung RAL Farbe auf Ihrer Bestellung.

ROOFSHELTER KIT
ROOFSHELTER KIT

RS

Mounting example / Montagebeispiel



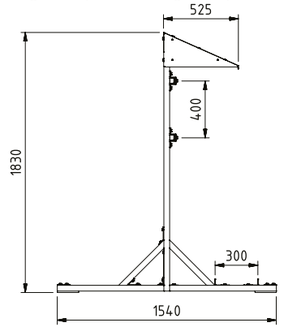

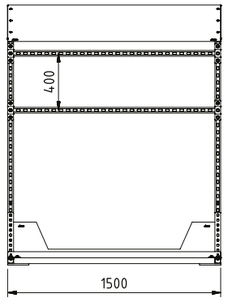

Nr.	UG	Stock	Unit Einheit	
RS-1500	18923	v	ST	1

RS COVER
RS DACH

RS-C

Mounting example / Montagebeispiel

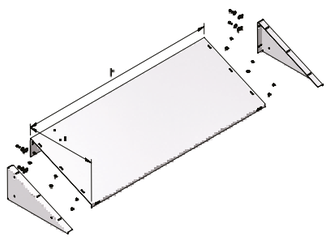



Nr.	UG	Stock	Unit Einheit	
RS-C-500-SET-15	18978	v	ST	1

RS BRACKET COUNTERWEIGHT
RS STÜTZE GEGENGEWICHT

RS-SCW

Mounting example / Montagebeispiel

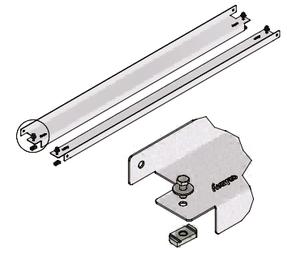



Nr.	UG	Stock	Unit Einheit	
RS-SCW-SET-15	19593	v	ST	1

This set contains 2x support for counterweight and is supplied together with corresponding fixation material.

Dieses Set enthält 2x Halterung für Gegengewicht und wird zusammen mit entsprechendem Montagematerial geliefert.

COUPLING PIECE
VERBINDUNGSSTÜCK

CP-I-P

Mounting example / Montagebeispiel

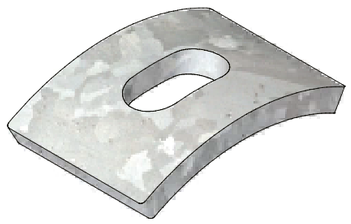

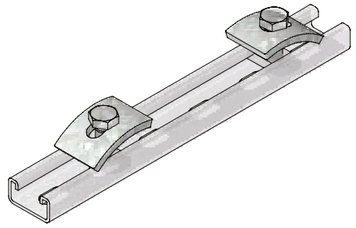

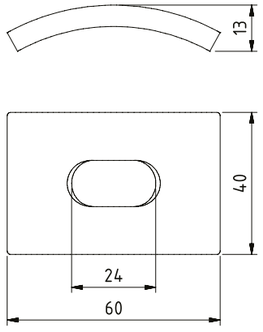

Nr.	DG	Stock	Unit Einheit	
CP-I-P	10206	v	ST	10

Connect with HB12 + SLN41-12

Coated finishing available on demand.
RAL colour code to be confirmed on your order.

Verbinden mit HB12 + SLN41-12

Polyester- und Duplexbeschichtung verfügbar auf Anfrage.
Bestätigung RAL Farbe auf Ihrer Bestellung.

COUPLING PIECE
VERBINDUNGSSTÜCK

CP-P-1

Mounting example / Montagebeispiel



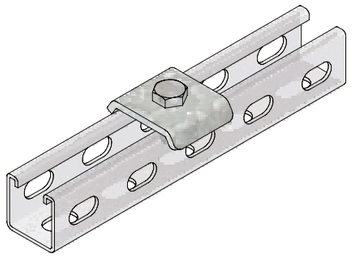

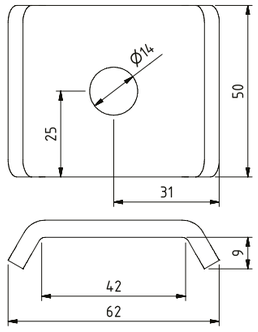

Nr.	DG	Stock	Unit Einheit	
CP-P-1	10212	v	ST	10

Connect with HB12 + SLN41-12

Coated finishing available on demand.
RAL colour code to be confirmed on your order.

Verbinden mit HB12 + SLN41-12

Polyester- und Duplexbeschichtung verfügbar auf Anfrage.
Bestätigung RAL Farbe auf Ihrer Bestellung.

COUPLING PIECE
VERBINDUNGSSTÜCK

CP-P-2

Mounting example / Montagebeispiel



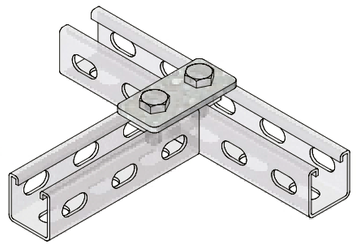

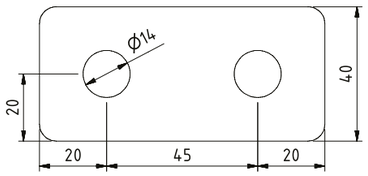

Nr.	DG	Stock	Unit Einheit	
CP-P-2	14040	v	ST	10

Connect with HB12 + SLN41-12

Coated finishing available on demand.
RAL colour code to be confirmed on your order.

Verbinden mit HB12 + SLN41-12

Polyester- und Duplexbeschichtung verfügbar auf Anfrage.
Bestätigung RAL Farbe auf Ihrer Bestellung.

COUPLING PIECE
VERBINDUNGSSTÜCK

CP-P-3

Mounting example / Montagebeispiel



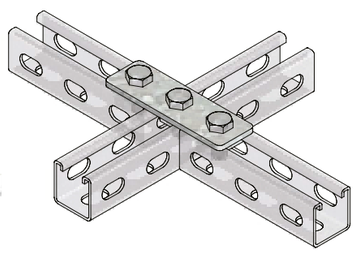

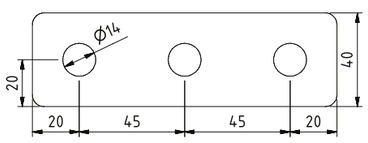

Nr.	DG	Stock	Unit Einheit	
CP-P-3	14041	v	ST	50

Connect with HB12 + SLN41-12

Coated finishing available on demand.
RAL colour code to be confirmed on your order.

Verbinden mit HB12 + SLN41-12

Polyester- und Duplexbeschichtung verfügbar auf Anfrage.
Bestätigung RAL Farbe auf Ihrer Bestellung.

COUPLING PIECE
VERBINDUNGSSTÜCK

CP-P-4

Mounting example / Montagebeispiel

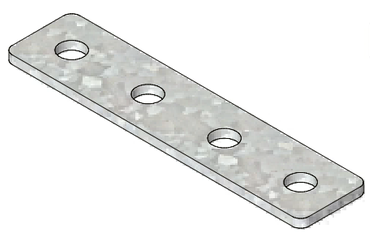

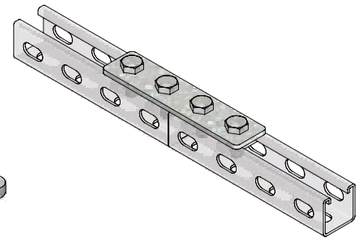

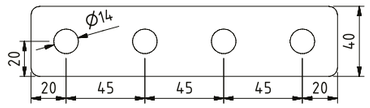

Nr.	DG	Stock	Unit Einheit	
CP-P-4	10213	v	ST	50

Connect with HB12 + SLN41-12

Coated finishing available on demand.
RAL colour code to be confirmed on your order.

Verbinden mit HB12 + SLN41-12

Polyester- und Duplexbeschichtung verfügbar auf Anfrage.
Bestätigung RAL Farbe auf Ihrer Bestellung.

COUPLING PIECE
PIECE DE FIXATION

CP-VH

Mounting example / Montagebeispiel

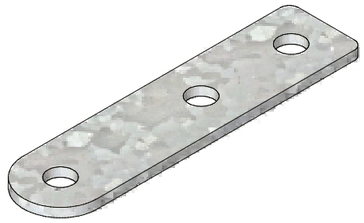

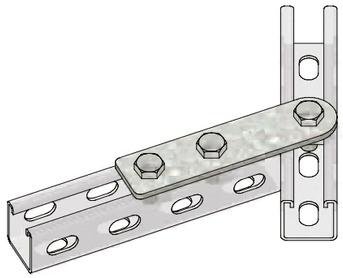

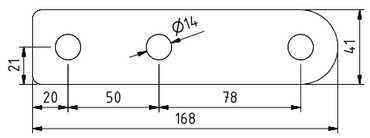

Nr.	DG	Stock	Unit Einheit	
CP-VH	19450	v	ST	50

Connect with HB12 + SLN41-12

Coated finishing available on demand.
RAL colour code to be confirmed on your order.

Verbinden mit HB12 + SLN41-12

Polyester- und Duplexbeschichtung verfügbar auf Anfrage.
Bestätigung RAL Farbe auf Ihrer Bestellung.

COUPLING PIECE
VERBINDUNGSSTÜCK

CP-P-2V2H

Mounting example / Montagebeispiel

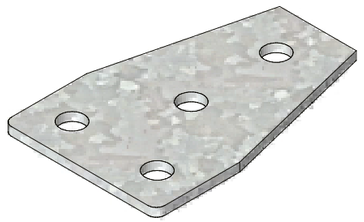

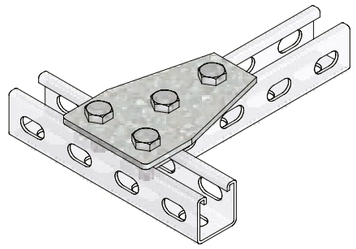

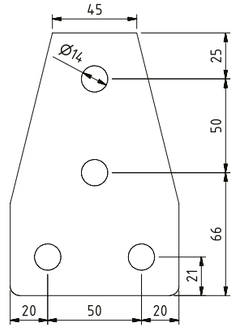

Nr.	DG	Stock	Unit Einheit	
CP-P-2V2H	19453	v	ST	40

Connect with HB12 + SLN41-12

Coated finishing available on demand.
RAL colour code to be confirmed on your order.

Verbinden mit HB12 + SLN41-12

Polyester- und Duplexbeschichtung verfügbar auf Anfrage.
Bestätigung RAL Farbe auf Ihrer Bestellung.

COUPLING PIECE
VERBINDUNGSSTÜCK

CP-P-L3

Mounting example / Montagebeispiel

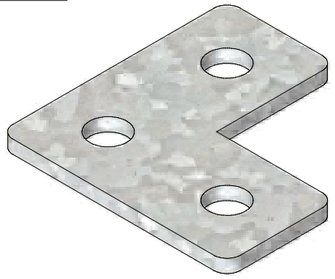

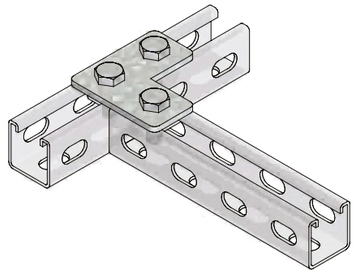

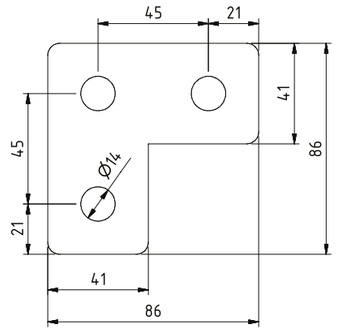

Nr.	DG	Stock	Unit Einheit	
CP-P-L3	10214	v	ST	60

Connect with HB12 + SLN41-12

Coated finishing available on demand.
RAL colour code to be confirmed on your order.

Verbinden mit HB12 + SLN41-12

Polyester- und Duplexbeschichtung verfügbar auf Anfrage.
Bestätigung RAL Farbe auf Ihrer Bestellung.

COUPLING PIECE
VERBINDUNGSSTÜCK

CP-T

Mounting example / Montagebeispiel

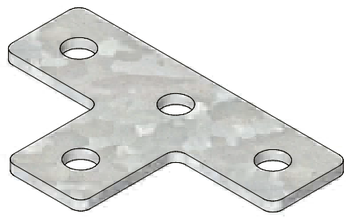

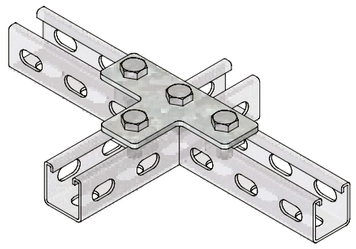

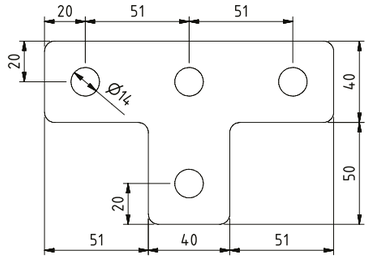

Nr.	DG	Stock	Unit Einheit	
CP-T	10215	v	ST	50

Connect with HB12 + SLN41-12

Coated finishing available on demand.
RAL colour code to be confirmed on your order.

Verbinden mit HB12

Polyester- und Duplexbeschichtung verfügbar auf Anfrage.
Bestätigung RAL Farbe auf Ihrer Bestellung.

COUPLING PIECE
VERBINDUNGSSTÜCK

CP-L-2

Mounting example / Montagebeispiel



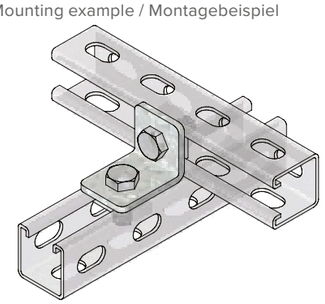

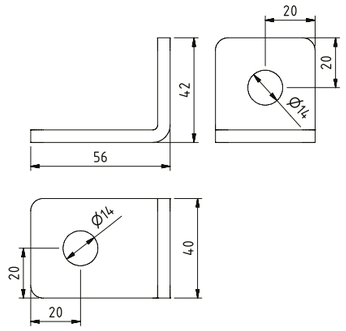

Nr.	DG	Stock	Unit Einheit	
CP-L-2	10209	v	ST	50

Connect with HB12 + SLN41-12

Coated finishing available on demand.
RAL colour code to be confirmed on your order.

Verbinden mit HB12 + SLN41-12

Polyester- und Duplexbeschichtung verfügbar auf Anfrage.
Bestätigung RAL Farbe auf Ihrer Bestellung.

COUPLING PIECE
VERBINDUNGSSTÜCK

CP-L-3

Mounting example / Montagebeispiel

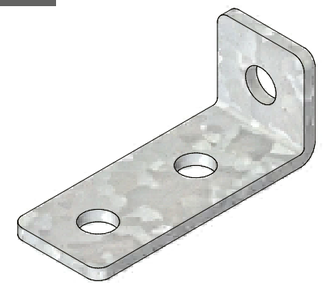

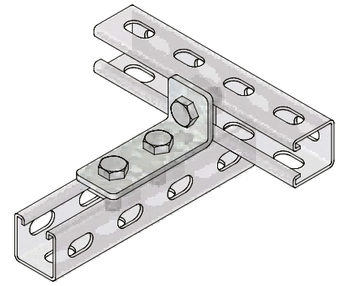

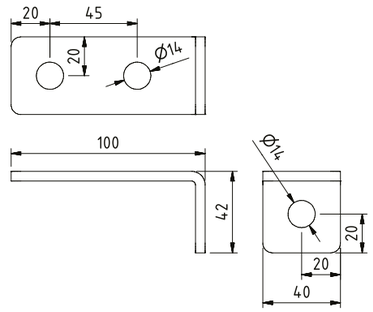

Nr.	DG	Stock	Unit Einheit	
CP-L-3	10210	v	ST	10

Connect with HB12 + SLN41-12

Coated finishing available on demand.
RAL colour code to be confirmed on your order.

Verbinden mit HB12 + SLN41-12

Polyester- und Duplexbeschichtung verfügbar auf Anfrage.
Bestätigung RAL Farbe auf Ihrer Bestellung.

COUPLING PIECE
VERBINDUNGSSTÜCK

CP-L-3-1

Mounting example / Montagebeispiel



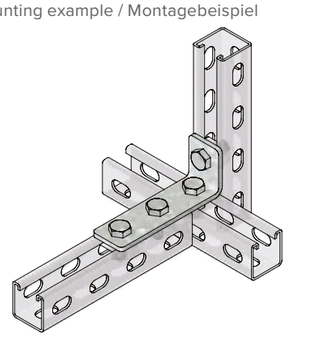

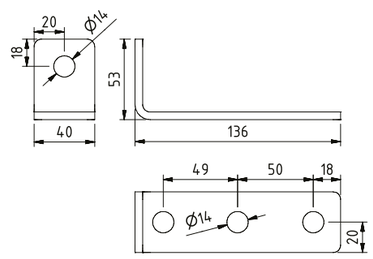

Nr.	DG	Stock	Unit Einheit	
CP-L-3-1	19447	v	ST	60

Connect with HB12 + SLN41-12

Coated finishing available on demand.
RAL colour code to be confirmed on your order.

Verbinden mit HB12 + SLN41-12

Polyester- und Duplexbeschichtung verfügbar auf Anfrage.
Bestätigung RAL Farbe auf Ihrer Bestellung.

COUPLING PIECE
VERBINDUNGSSTÜCK

CP-L-4

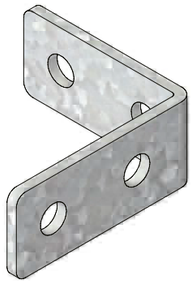

Mounting example / Montagebeispiel

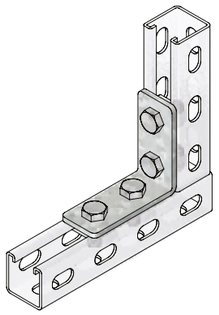

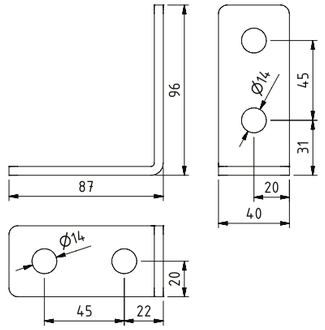

Nr.	DG	Stock	Unit Einheit	
CP-L-4	10211	v	ST	50

Connect with HB12 + SLN41-12

Coated finishing available on demand.
RAL colour code to be confirmed on your order.

Verbinden mit HB12 + SLN41-12

Polyester- und Duplexbeschichtung verfügbar auf Anfrage.
Bestätigung RAL Farbe auf Ihrer Bestellung.

COUPLING PIECE
VERBINDUNGSSTÜCK

CP-L-2A45

Mounting example / Montagebeispiel

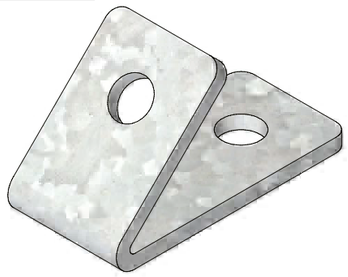

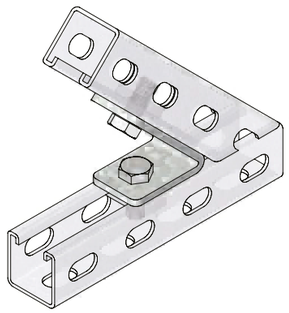

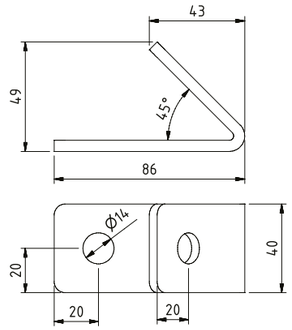

Nr.	DG	Stock	Unit Einheit	
CP-L-2A45	10208	v	ST	10

Connect with HB12 + SLN41-12

Coated finishing available on demand.
RAL colour code to be confirmed on your order.

Verbinden mit HB12 + SLN41-12

Polyester- und Duplexbeschichtung verfügbar auf Anfrage.
Bestätigung RAL Farbe auf Ihrer Bestellung.

COUPLING PIECE
VERBINDUNGSSTÜCK

CP-L-2A135

Mounting example / Montagebeispiel



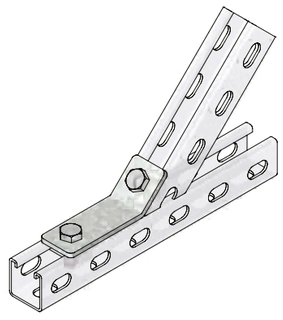

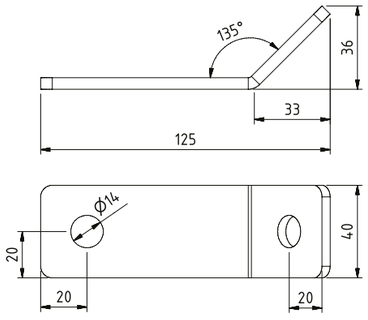

Nr.	DG	Stock	Unit Einheit	
CP-L-2A135	10207	v	ST	10

Connect with HB12 + SLN41-12

Coated finishing available on demand.
RAL colour code to be confirmed on your order.

Verbinden mit HB12 + SLN41-12

Polyester- und Duplexbeschichtung verfügbar auf Anfrage.
Bestätigung RAL Farbe auf Ihrer Bestellung.

COUPLING PIECE
VERBINDUNGSSTÜCK

CP-L-4A90

Mounting example / Montagebeispiel

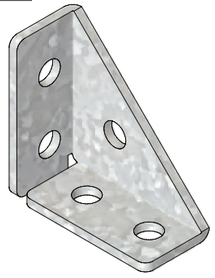

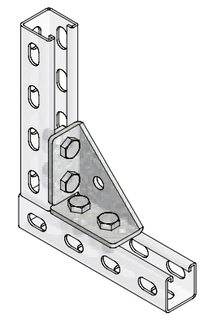

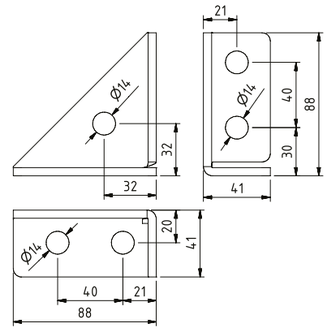

Nr.	DG	Stock	Unit Einheit	
CP-L-4A90	13810	v	ST	25

Connect with HB12 + SLN41-12

Coated finishing available on demand.
RAL colour code to be confirmed on your order.

Verbinden mit HB12 + SLN41-12

Polyester- und Duplexbeschichtung verfügbar auf Anfrage.
Bestätigung RAL Farbe auf Ihrer Bestellung.

COUPLING PIECE
VERBINDUNGSSTÜCK

CP-L-2V2H

Mounting example / Montagebeispiel

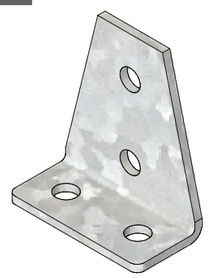

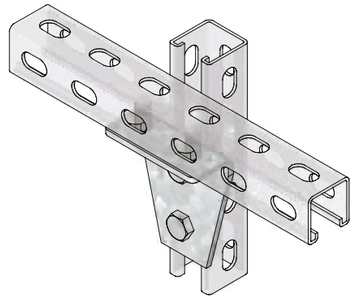

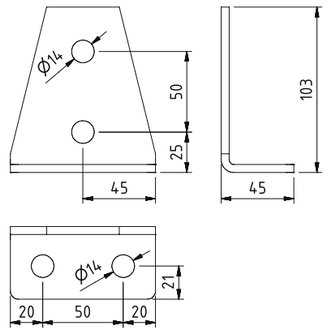

Nr.	DG	Stock	Unit Einheit	
CP-L-2V2H	19454	v	ST	30

Connect with HB12 + SLN41-12

Coated finishing available on demand.
RAL colour code to be confirmed on your order.

Verbinden mit HB12 + SLN41-12

Polyester- und Duplexbeschichtung verfügbar auf Anfrage.
Bestätigung RAL Farbe auf Ihrer Bestellung.

COUPLING PIECE
VERBINDUNGSSTÜCK

CP-3R

Mounting example / Montagebeispiel



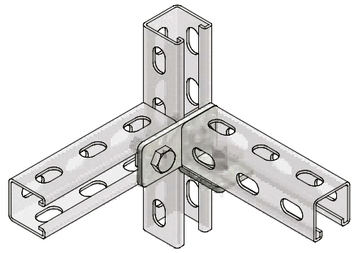

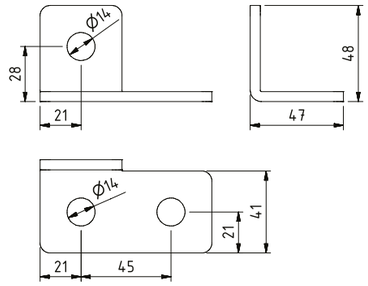

Nr.	DG	Stock	Unit Einheit	
CP-3R	19456	v	ST	30

Connect with HB12 + SLN41-12

Coated finishing available on demand.
RAL colour code to be confirmed on your order.

Verbinden mit HB12 + SLN41-12

Polyester- und Duplexbeschichtung verfügbar auf Anfrage.
Bestätigung RAL Farbe auf Ihrer Bestellung.

COUPLING PIECE
VERBINDUNGSSTÜCK

CP-BRR

Mounting example / Montagebeispiel

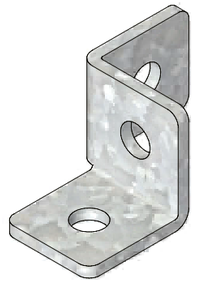

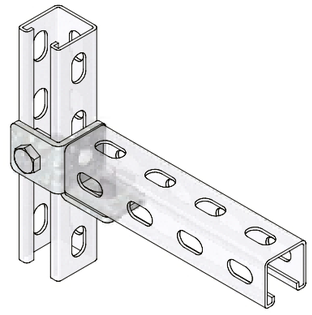

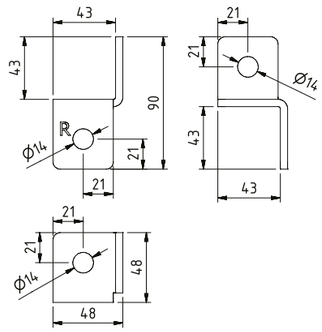

Nr.	DG	Stock	Unit Einheit	
CP-BRR	19457	v	ST	30

Connect with HB12 + SLN41-12

Coated finishing available on demand.
RAL colour code to be confirmed on your order.

Verbinden mit HB12 + SLN41-12

Polyester- und Duplexbeschichtung verfügbar auf Anfrage.
Bestätigung RAL Farbe auf Ihrer Bestellung.

COUPLING PIECE
VERBINDUNGSSTÜCK

CP-BRL

Mounting example / Montagebeispiel

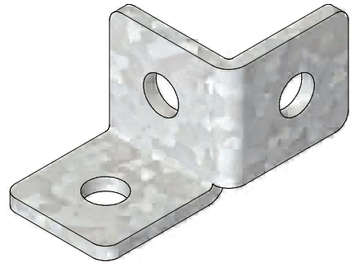

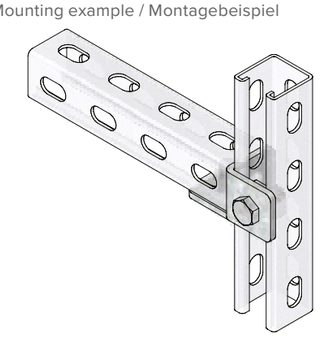

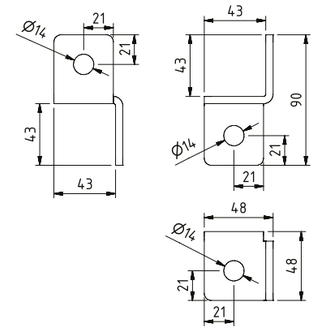

Nr.	DG	Stock	Unit Einheit	
CP-BRL	19458	v	ST	30

Connect with HB12 + SLN41-12

Coated finishing available on demand.
RAL colour code to be confirmed on your order.

Verbinden mit HB12 + SLN41-12

Polyester- und Duplexbeschichtung verfügbar auf Anfrage.
Bestätigung RAL Farbe auf Ihrer Bestellung.

COUPLING PIECE
VERBINDUNGSSTÜCK

CP-U-4

Mounting example / Montagebeispiel

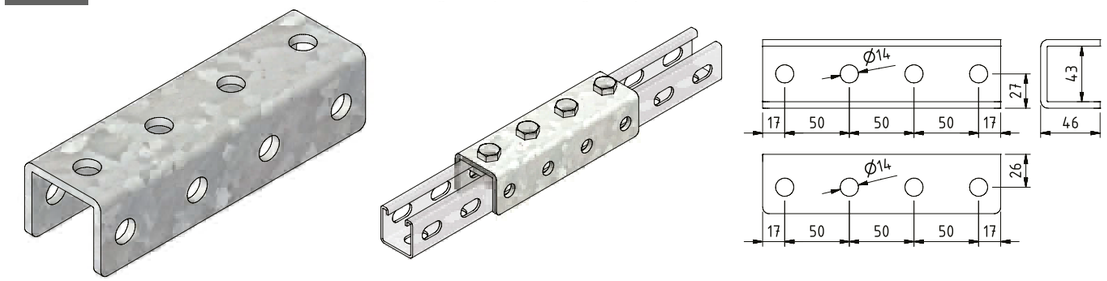

Nr.	DG	Stock	Unit Einheit	
CP-U-4	19455	v	ST	10

Connect with HB12 + SLN41-12

Coated finishing available on demand.
RAL colour code to be confirmed on your order.

Verbinden mit HB12 + SLN41-12

Polyester- und Duplexbeschichtung verfügbar auf Anfrage.
Bestätigung RAL Farbe auf Ihrer Bestellung.

COUPLING PIECE
VERBINDUNGSSTÜCK

CP-U-21

Mounting example / Montagebeispiel

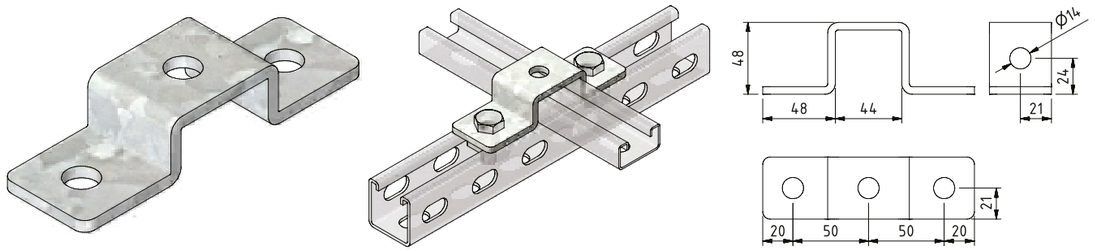

Nr.	DG	Stock	Unit Einheit	
CP-U-21	19449	v	ST	30

Connect with HB12 + SLN41-12

Coated finishing available on demand.
RAL colour code to be confirmed on your order.

Verbinden mit HB12 + SLN41-12

Polyester- und Duplexbeschichtung verfügbar auf Anfrage.
Bestätigung RAL Farbe auf Ihrer Bestellung.

COUPLING PIECE
VERBINDUNGSSTÜCK

CP-U-41

Mounting example / Montagebeispiel

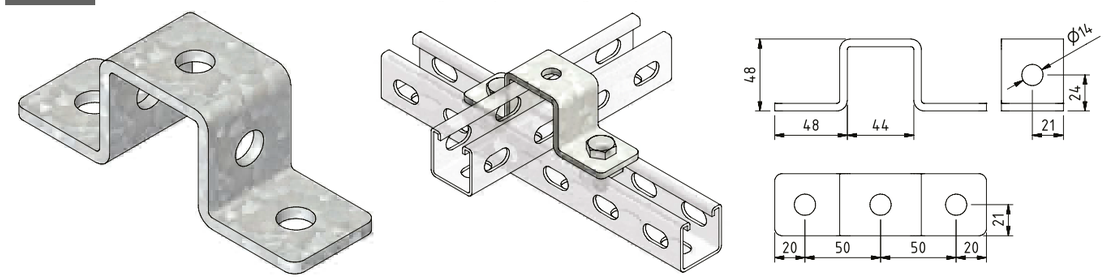

Nr.	DG	Stock	Unit Einheit	
CP-U-41	10216	v	ST	25

Connect with HB12 + SLN41-12

Coated finishing available on demand.
RAL colour code to be confirmed on your order.

Verbinden mit HB12 + SLN41-12

Polyester- und Duplexbeschichtung verfügbar auf Anfrage.
Bestätigung RAL Farbe auf Ihrer Bestellung.

COUPLING PIECE
VERBINDUNGSSTÜCK

CP-U-82

Mounting example / Montagebeispiel

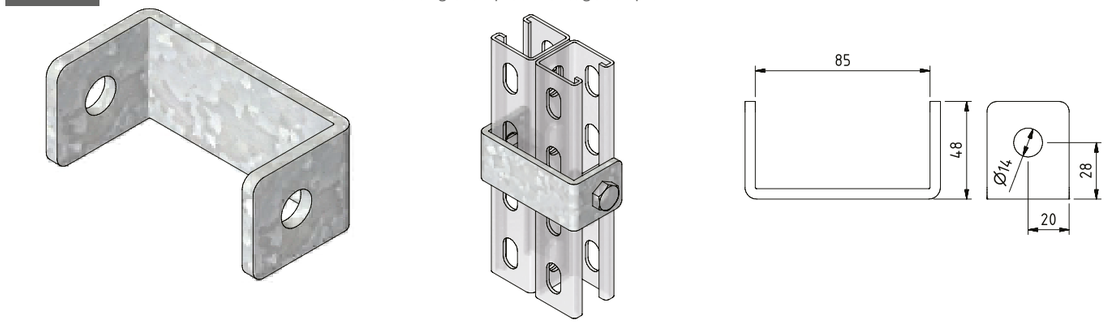

Nr.	DG	Stock	Unit Einheit	
CP-U-82	10217	v	ST	10

Connect with HB12 + SLN41-12

Coated finishing available on demand.
RAL colour code to be confirmed on your order.

Verbinden mit HB12 + SLN41-12

Polyester- und Duplexbeschichtung verfügbar auf Anfrage.
Bestätigung RAL Farbe auf Ihrer Bestellung.

COUPLING PIECE
VERBINDUNGSSTÜCK

CP-UV-82

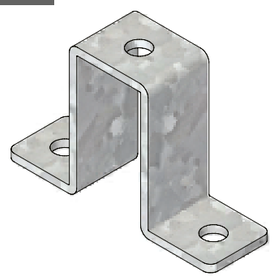

Mounting example / Montagebeispiel

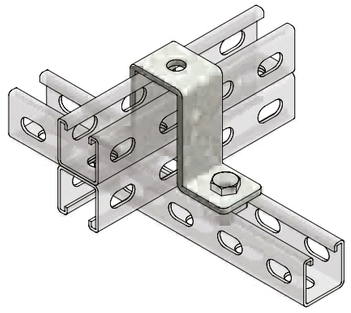

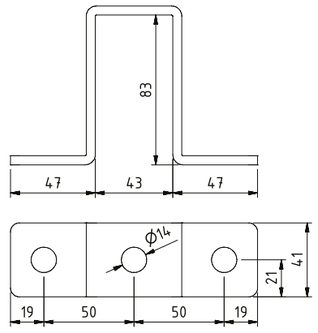

Nr.	DG	Stock	Unit Einheit	
CP-UV-82	19451	v	ST	10

Connect with HB12 + SLN41-12

Coated finishing available on demand.
RAL colour code to be confirmed on your order.

Verbinden mit HB12 + SLN41-12

Polyester- und Duplexbeschichtung verfügbar auf Anfrage.
Bestätigung RAL Farbe auf Ihrer Bestellung.

COUPLING PIECE
VERBINDUNGSSTÜCK

CP-UH-82

Mounting example / Montagebeispiel

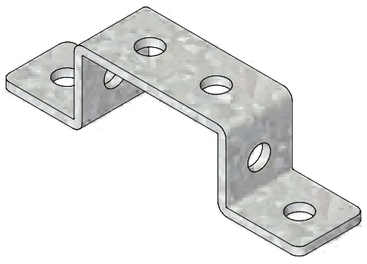

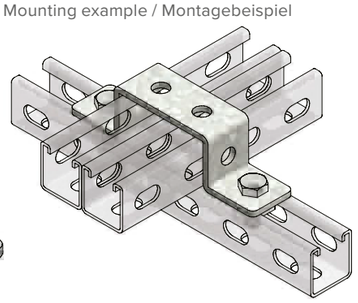

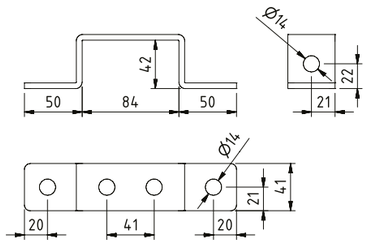

Nr.	DG	Stock	Unit Einheit	
CP-UH-82	19452	v	ST	10

Connect with HB12 + SLN41-12

Coated finishing available on demand.
RAL colour code to be confirmed on your order.

Verbinden mit HB12 + SLN41-12

Polyester- und Duplexbeschichtung verfügbar auf Anfrage.
Bestätigung RAL Farbe auf Ihrer Bestellung.

COUPLING PIECE
VERBINDUNGSSTÜCK

CP-Z-21

Mounting example / Montagebeispiel



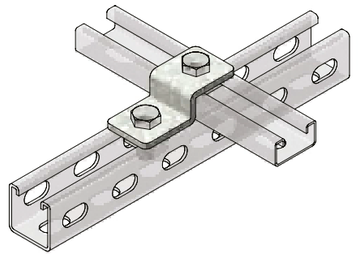

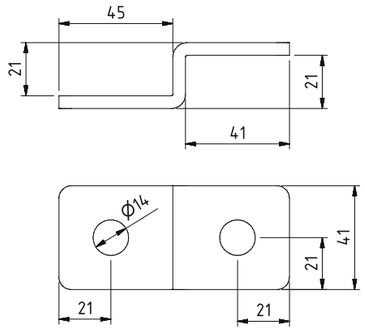

Nr.	DG	Stock	Unit Einheit	
CP-Z-21	19448	v	ST	50

Connect with HB12 + SLN41-12

Coated finishing available on demand.
RAL colour code to be confirmed on your order.

Verbinden mit HB12 + SLN41-12

Polyester- und Duplexbeschichtung verfügbar auf Anfrage.
Bestätigung RAL Farbe auf Ihrer Bestellung.

COUPLING PIECE
VERBINDUNGSSTÜCK

CP-I-P-80

Mounting example / Montagebeispiel



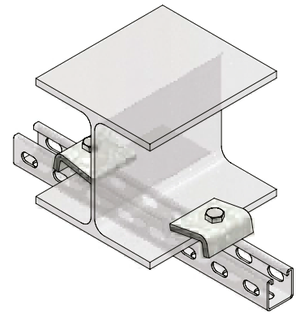

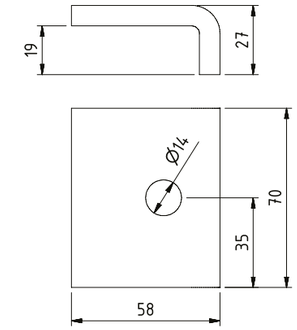

Nr.	DG	Stock	Unit Einheit	
CP-I-P-80	13800	v	ST	10

Connect with HB12 + SLN41-12

Coated finishing available on demand.
RAL colour code to be confirmed on your order.

Verbinden mit HB12 + SLN41-12

Polyester- und Duplexbeschichtung verfügbar auf Anfrage.
Bestätigung RAL Farbe auf Ihrer Bestellung.

COUPLING PIECE
VERBINDUNGSSTÜCK

CP-I-21

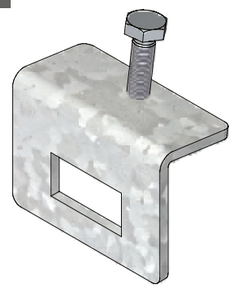

Mounting example / Montagebeispiel

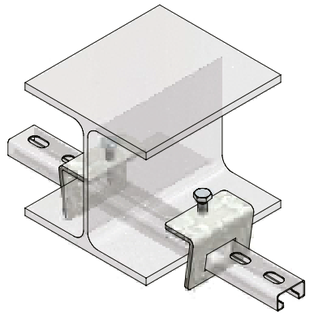

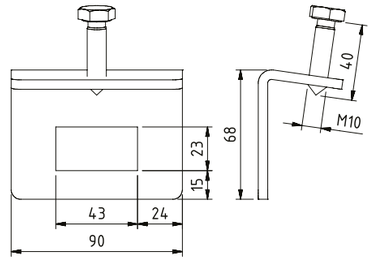

Nr.	DG	Stock	Unit Einheit	
CP-I-21	10204	v	ST	10

COUPLING PIECE
VERBINDUNGSSTÜCK

CPL-I-41

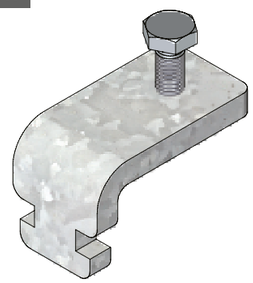

Mounting example / Montagebeispiel

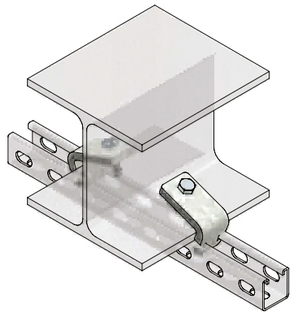

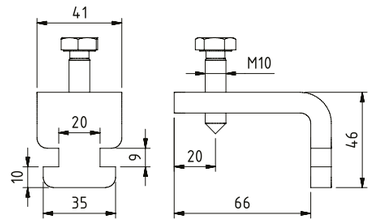

Nr.	DG	Stock	Unit Einheit	
CPL-I-41	19463	v	ST	10

COUPLING PIECE
VERBINDUNGSSTÜCK

CP-I-41

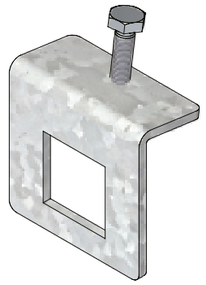

Mounting example / Montagebeispiel

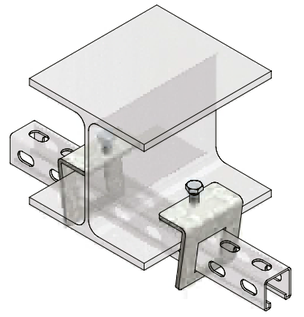

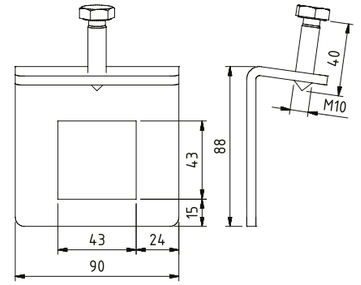

Nr.	DG	Stock	Unit Einheit	
CP-I-41	10205	v	ST	25

COUPLING PIECE
VERBINDUNGSSTÜCK

CP-I-21-41



Mounting example / Montagebeispiel

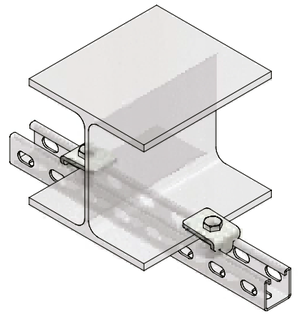

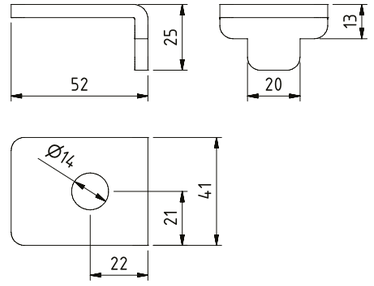

Nr.	DG	Stock	Unit Einheit	
CP-I-21-41	19459	v	ST	30

Connect with HB12 + SLN41-12

Coated finishing available on demand.
RAL colour code to be confirmed on your order.

Verbinden mit HB12 + SLN41-12

Polyester- und Duplexbeschichtung verfügbar auf Anfrage.
Bestätigung RAL Farbe auf Ihrer Bestellung.

COUPLING PIECE
VERBINDUNGSSTÜCK

CP-I-U25

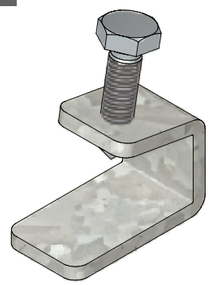

Mounting example / Montagebeispiel

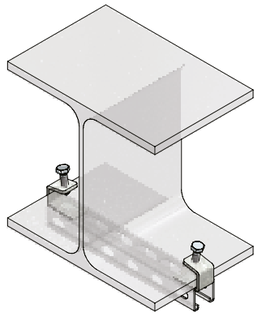

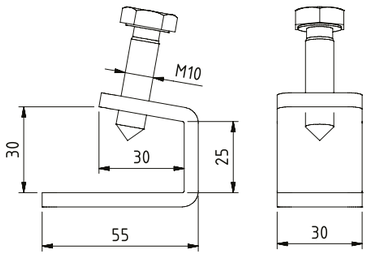

Nr.	DG	Stock	Unit Einheit	
CP-I-U25	19460	v	ST	30

COUPLING PIECE
VERBINDUNGSSTÜCK

CP-I-U63

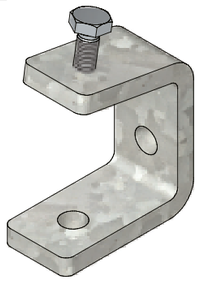

Mounting example / Montagebeispiel

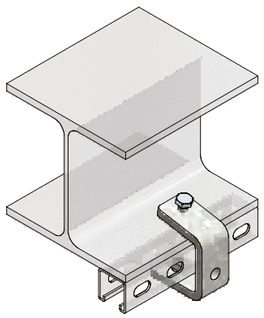

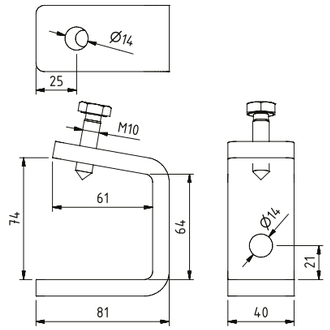

Nr.	DG	Stock	Unit Einheit	
CP-I-U63	19464	v	ST	10

Connect with HB12 + SLN41-12

Verbinden mit HB12 + SLN41-12

COUPLING PIECE
VERBINDUNGSSTÜCK

CP-FP1

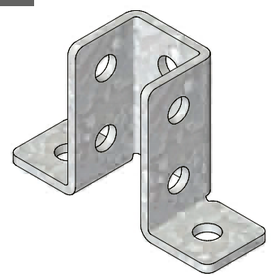

Mounting example / Montagebeispiel

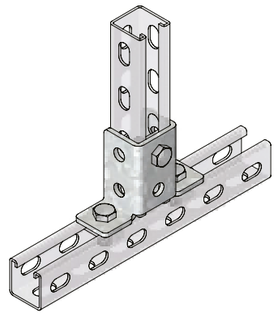

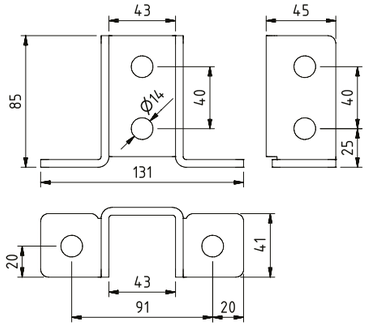

Nr.	DG	Stock	Unit Einheit	
CP-FP1	10201	v	ST	10

Connect with HB12 + SLN41-12

Coated finishing available on demand.
RAL colour code to be confirmed on your order.

Verbinden mit HB12 + SLN41-12

Polyester- und Duplexbeschichtung verfügbar auf Anfrage.
Bestätigung RAL Farbe auf Ihrer Bestellung.

COUPLING PIECE
VERBINDUNGSSTÜCK

CP-FP2

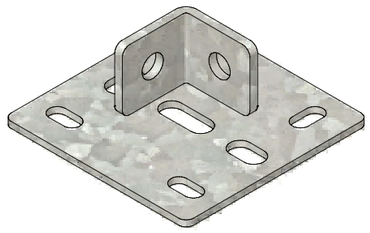

Mounting example / Montagebeispiel

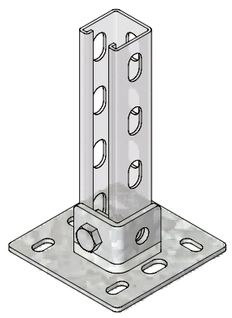

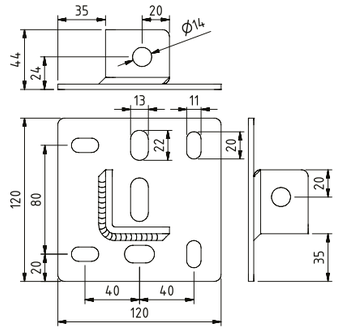

Nr.	DG	Stock	Unit Einheit	
CP-FP2	10202	v	ST	20

Connect with HB12 + SLN41-12

Coated finishing available on demand.
RAL colour code to be confirmed on your order.

Verbinden mit HB12 + SLN41-12

Polyester- und Duplexbeschichtung verfügbar auf Anfrage.
Bestätigung RAL Farbe auf Ihrer Bestellung.

COUPLING PIECE
VERBINDUNGSSTÜCK

CP-FP3

Mounting example / Montagebeispiel

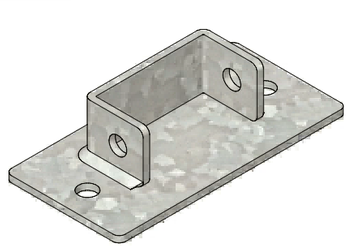

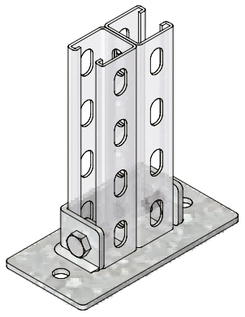

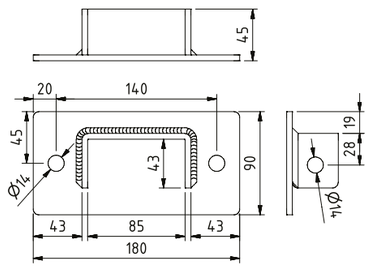

Nr.	DG	Stock	Unit Einheit	
CP-FP3	10203	v	ST	10

Connect with HB12 + SLN41-12

Coated finishing available on demand.
RAL colour code to be confirmed on your order.

Verbinden mit HB12 + SLN41-12

Polyester- und Duplexbeschichtung verfügbar auf Anfrage.
Bestätigung RAL Farbe auf Ihrer Bestellung.

COUPLING PIECE
PIÈCE DE FXIATION

CP-FP4

Mounting example / Montagebeispiel

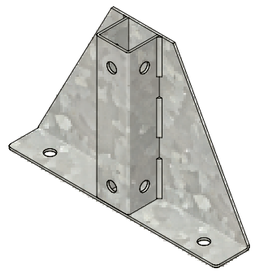

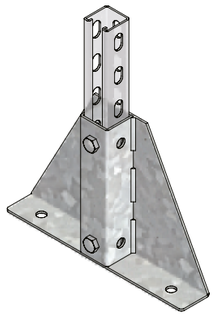

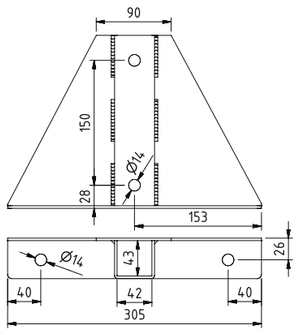

Nr.	DG	Stock	Unit Einheit	
CP-FP4	19462	v	ST	5

Connect with HB12 + SLN41-12

Coated finishing available on demand.
RAL colour code to be confirmed on your order.

Verbinden mit HB12 + SLN41-12

Polyester- und Duplexbeschichtung verfügbar auf Anfrage.
Bestätigung RAL Farbe auf Ihrer Bestellung.

COUPLING PIECE
VERBINDUNGSSTÜCK

CP-FP5

Mounting example / Montagebeispiel

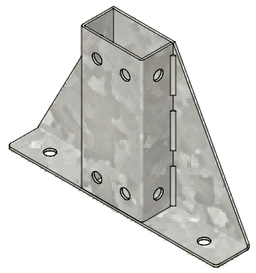

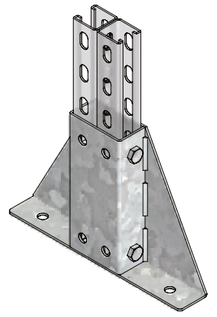

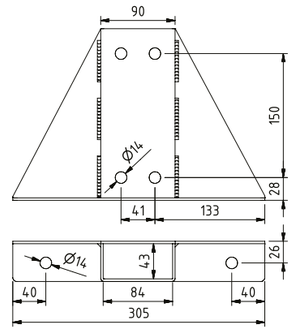

Nr.	DG	Stock	Unit Einheit	
CP-FP5	19461	v	ST	5

Connect with HB12 + SLN41-12

Coated finishing available on demand.
RAL colour code to be confirmed on your order.

Verbinden mit HB12 + SLN41-12

Polyester- und Duplexbeschichtung verfügbar auf Anfrage.
Bestätigung RAL Farbe auf Ihrer Bestellung.

HEXAGONAL BOLT DIN933
SECHSKANTKOPFSCHRAUBE DIN933

HB

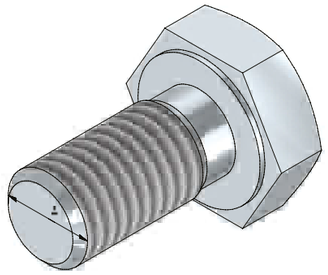

Nr.	EG	Stock	DG	Stock	A	Unit Einheit	
HB06-20	10237	v	10523	v	M6	ST	100
HB06-30	10238	v	10524	v	M6	ST	100
HB08-20	10239	v	10525	v	M8	ST	100
HB08-30	10240	v	10526	v	M8	ST	100
HB08-40	10241	v	10527	v	M8	ST	200
HB10-120	19344	v	-	-	-	ST	100
HB10-20	10231	v	10517	v	M10	ST	100
HB10-30	10232	v	10518	v	M10	ST	100
HB10-40	10233	v	10519	v	M10	ST	100
HB10-50	19066	v	19067	v	-	ST	0
HB10-60	14376	v	13293	v	M10	ST	100
HB10-70	14377	v	14378	v	M10	ST	100
HB12-20	10234	v	10520	v	M12	ST	100
HB12-30	10235	v	10521	v	M12	ST	100
HB12-40	10236	v	10522	v	M12	ST	100

ROUND HEAD BOLT
RUNDKOPFSCHRAUBE

RHB

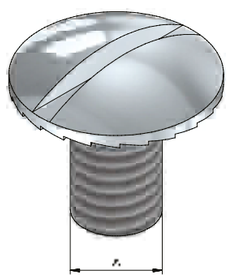

Nr.	EG	Stock	DG	Stock	A	Unit Einheit	
RHB06-10	10326	v	10559	v	M6	ST	200
RHB06-20	14499	v	12294	v	M6	ST	200
RHB08-16	18084	v	18085	v	M8	ST	200

ROUND HEAD BOLT WITH NECK DIN603
RUNDKOPFSCHRAUBE+KRAGEN DIN603

RHBN

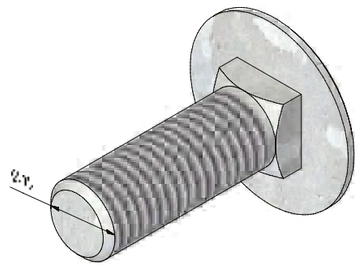

Nr.	DG	Stock	Unit Einheit	
RHBN10-30	19383	v	ST	0

NUT DIN 934
MUTTER DIN 934

N

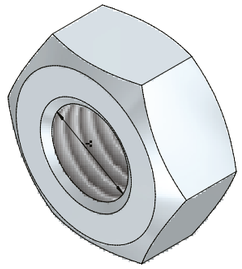

Nr.	EG	Stock	DG	Stock	A	Unit Einheit	
N06	10363	v	10587	v	M6	ST	100
N08	10364	v	10588	v	M8	ST	100
N10	10365	v	10589	v	M10	ST	100
N12	10366	v	10590	v	M12	ST	100

WASHER DIN9021
UNTERLEGSCHEIBE DIN9021

W

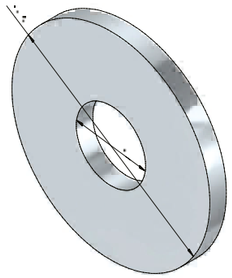

Nr.	EG	Stock	DG	Stock	A	Unit Einheit	
W06	10341	v	10568	v	7	ST	100
W08	10342	v	10569	v	9	ST	100
W10	10343	v	10570	v	11	ST	100

ROUND HEAD BOLT AND NUT
RUNDKOPFSCHRAUBE + MUTTER

BN

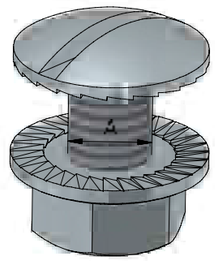

Nr.	EG	Stock	DG	Stock	A	Unit Einheit	
BN06-10	10197	v	10510	v	M6	ST	200
BN06-20	10198	v	10511	v	M6	ST	200
BN08-16	18082	v	18083	v	M8	ST	200

ROUND HEAD BOLT + COLLAR + NUT
RUNDKOPFSCHRAUBE + MUTTER

BNN



Nr.	DG	Stock	A	Unit Einheit	
BNN10-30	19385	v	M10	ST	0

FLANGED NUT DIN6923
FLANSCHMUTTER DIN6923

FN

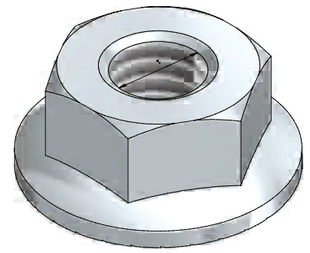

Nr.	EG	Stock	DG	Stock	A	Unit Einheit	
FN06	10223	v	10516	v	M6	ST	200
FN08	18086	v	18087	v	M8	ST	200
FN10	-	-	19384	v	-	ST	0

THREATED ROD DIN 975

GEWINDESTANGE DIN 975

ROD4.6

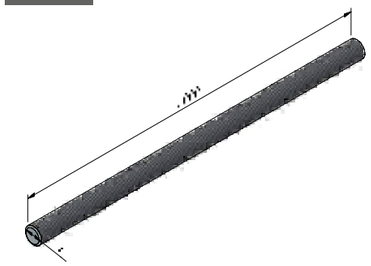

Nr.	EG	Stock	A	Unit Einheit	
ROD08-46-2	16653	v	M8	M	2
ROD10-46-2	16654	v	M10	M	2

THREADED ROD DIN 975

GEWINDESTANGE DIN 975

ROD8.8

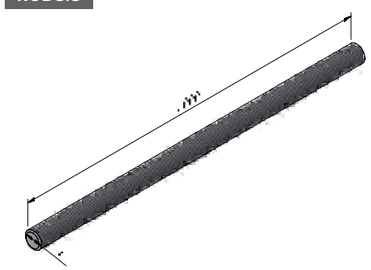

Nr.	EG	Stock	DG	Stock	A	Unit Einheit	
ROD06-88-2	10327	v	-	-	M6	M	2
ROD08-88-2	10328	v	10561	v	M8	M	2
ROD10-88-2	10329	v	10562	v	M10	M	2

ASSEMBLY NUT THREADED

VERBINDINGSMUFFE GEWINDESTANGE

ANR

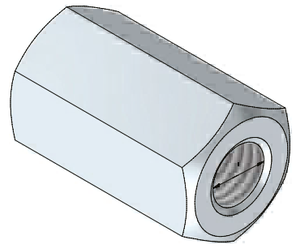

Nr.	EG	Stock	A	Unit Einheit	
ANR06	10194	v	M6	ST	50
ANR08	10195	v	M8	ST	50
ANR10	10196	v	M10	ST	50

SLIDING NUT

GLEITMUTTER

SLN30

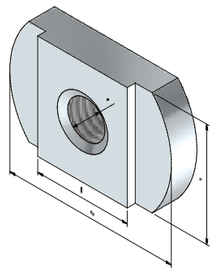

Nr.	EG	Stock	A	Unit Einheit	
SLN30-06	10331	v	M6	ST	100
SLN30-08	10332	v	M8	ST	100

SLIDING NUT
GLEITMUTTER

SLN41

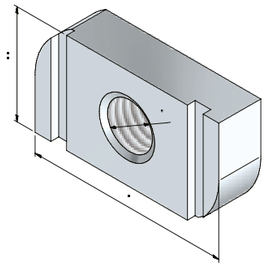

Nr.	EG	Stock	DG	Stock	A	Unit Einheit	
SLN41-06	10333	v	10564	v	M6	ST	100
SLN41-08	10334	v	10565	v	M8	ST	100
SLN41-10	10335	v	10566	v	M10	ST	100
SLN41-12	10336	v	10567	v	M12	ST	100

Connect with HB06

Verbinden mit HB06

SLIDING NUT SPRING
GLEITMUTTER MIT FEDER

SLNS

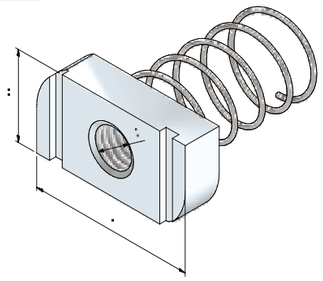

Nr.	EG	Stock	A	Unit Einheit	
SLNS41-06	10337	v	M6	ST	100
SLNS41-08	10338	v	M8	ST	100
SLNS41-10	10339	v	M10	ST	100
SLNS41-12	10340	v	M12	ST	100

Connect with HB06

Verbinden mit HB06

ZINC PAINT
ZINKSTAUBFARBE

ZPOT



Nr.		Stock		Unit Einheit	
ZPOT	10344	v		ST	1

ZINC SPRAY
ZINKSPRAY

ZSPRAY



Nr.		Stock		Unit Einheit	
ZSPR	15405	v		ST	1



BEDRIJVENPARK COUPURE 5A
B-9700 OUDENAARDE
+32(0)55 23 29 90
INFO@TRAYCO.EU

www.trayco.eu